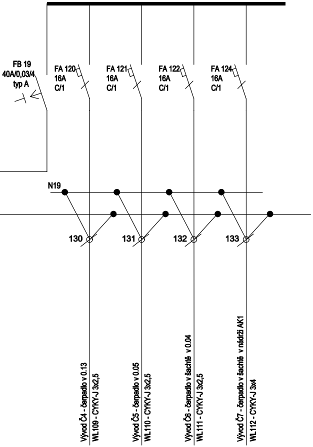
FB 19
40A/0,03/4
typ A
FA 120
16A
C/1
FA 121
16A
C/1
FA 122
16A
C/1
FA 124
16A
C/1
N19
130
131
132
133
Vývod Č4 - čerpadlo v 0.13
WL109 - CYKY-J 3x2,5
Vývod Č5 - čerpadlo v 0.05
WL110 - CYKY-J 3x2,5
Vývod Č6 - čerpadlo v šachtě v 0.04
WL111 - CYKY-J 3x2,5
Vývod Č7 - čerpadlo v šachtě v nádrži AK1
WL112 - CYKY-J 3x4

© CMC architects a.s. AUTORSKÁ PRÁVA VYHRAZENA

NÁZEV PROJEKTU:

REVITALIZACE OBJEKTŮ A PROSTORŮ KORUNNÍ, P10
čísla investičních akcí 1/4/A52/00, 1/4/F87/00, 1/4/F87/01, 1/4/A52/02

INVESTOR:

Hlavní město Praha, zast.
Pražskou vodohospodářskou společností a.s.
Evropská 866/67, 160 00 Praha 6 - Vokovice
IČO 25656112

GENERÁLNÍ PROJEKTANT:

ENGINEERS CZ s.r.o.
V Háji 1092/15
170 00, PRAHA 7
IČO: 24127663
T: (+420) 252 546 463
info@engineers-cz.cz

V Háji 1092/15, 170 00 PRAHA 7 - Holešovice
ENGINEERSCZ
IČ: 241 27 663 Tel.: +420 252 546 463 E-mail: info@engineers-cz.cz www.engineers-cz.cz

PROJEKTANT:

CMC architects a.s.
Jankovcova 1037/49,
170 00, Praha 7
IČO: 26145359
T: (+420) 724 191 909
E: email@cmca.cz
kontaktní osoba:
Ing. arch. Evžen Dub, ČKA

autoři návrhu:
Dipl. arch. David. R. Chisholm, ČKA
Akad. arch. Vít Máslo, ČKA
projekční team: Ing. arch. Pavel Paseka, ČKA
Ing. arch. Gabriela Sekyrová
Ing. arch. Anna Peteráková
Mgr. art. Ing. Michal Auxt
Ing. arch. Aneta Všechovská Zadáková

CMCARCHITECTS

PROJEKTANT ČÁSTI:

EPTON projekt s.r.o.
U Potoka 316
664 51, Kobylnice
IČO: 14099322
T: (+420) 731 654 008
E: novotny@epton.cz

RAZÍTKO:

SCHEMA:

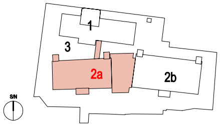

PARÉ:

LEGENDA INVESTIČNÍCH AKCÍ

1 INVESTIČNÍ AKCE 1/4/F87/00
Obnova pláště a střechy provozního objektu Korunní, P10

1 INVESTIČNÍ AKCE 1/4/F87/01
Obnova pláště a střechy provozního objektu Korunní, P10 – vodárenská věž

2a INVESTIČNÍ AKCE 1/4/A52/00
Rekonstrukce VDJ Korunní, P10 (expoziční vodojem)

2b INVESTIČNÍ AKCE 1/4/A52/00
Rekonstrukce VDJ Korunní, P10 (funkční vodojem)

3 INVESTIČNÍ AKCE 1/4/A52/02
Revitalizace objektů a prostorů VDJ Korunní, P10

± 0,000 = XXX,XXX Bpv

OBJEKT:	SO 0001
NÁZEV VÝKRESU:	ROZVADĚČ RV
ČÁST:	ELEKTROINSTALACE - SILNO A SLABO
STUPEŇ:	DOKUMENTACE PRO VÝBĚR ZHOTOVITELE
ZODPOVĚDNÝ PROJEKTANT:	Ing. Tomáš Novotný
MANAŽER PROJEKTU:	Ing. Petr Jodas
HIP:	Ing. Petr Jodas
VYPRACOVAL:	Ing. Ondřej Heller
MĚŘÍTKO:	
DATUM:	11/2023

INDEX:	PROJEKT	FÁZE	INVESTIČNÍ AKCE	ČÍSLO OBJEKTU	ČÁST	ČÍSLO VÝKRESU	REVIZE:
	369	DVZ	2a	0001	EL	107	01

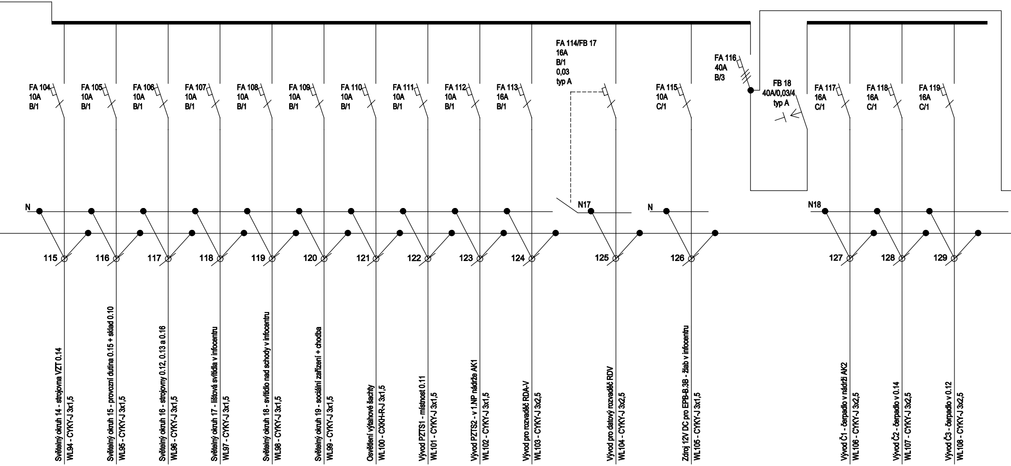
FA 104
10A
B/1
FA 105
10A
B/1
FA 106
10A
B/1
FA 107
10A
B/1
FA 108
10A
B/1
FA 109
10A
B/1
FA 110
10A
B/1
FA 111
10A
B/1
FA 112
10A
B/1
FA 113
16A
B/1
FA 114/FB 17
16A
B/1
0,03
typ A
FA 115
10A
C/1
FA 116
40A
B/3
FB 18
40A/0,03/4
typ A
FA 117
16A
C/1
FA 118
16A
C/1
FA 119
16A
C/1
N
N17
N
N18
115
116
117
118
119
120
121
122
123
124
125
126
127
128
129
Světelný okruh 14 - strojovna VZT 0.14
WL94 - CYKY-J 3x1,5
Světelný okruh 15 - provozní dutina 0.15 + sklad 0.10
WL95 - CYKY-J 3x1,5
Světelný okruh 16 - strojovny 0.12, 0.13 a 0.16
WL96 - CYKY-J 3x1,5
Světelný okruh 17 - lištová svítidla v infocentru
WL97 - CYKY-J 3x1,5
Světelný okruh 18 - svítidlo nad schody v infocentru
WL98 - CYKY-J 3x1,5
Světelný okruh 19 - sociální zařízení + chodba
WL99 - CYKY-J 3x1,5
Osvětlení výtahové šachty
WL100 - CXKH-R-J 3x1,5
Vývod PZTS1 - místnost 0.11
WL101 - CYKY-J 3x1,5
Vývod PZTS2 - v 1.NP nádrže AK1
WL102 - CYKY-J 3x1,5
Vývod pro rozvaděč RDA-V
WL103 - CYKY-J 3x2,5
Vývod pro datový rozvaděč RDV
WL104 - CYKY-J 3x2,5
Zdroj 12V DC pro EPB-B.3B - žlab v infocentru
WL105 - CYKY-J 3x1,5
Vývod Č1 - čerpadlo v nádrži AK2
WL106 - CYKY-J 3x2,5
Vývod Č2 - čerpadlo v 0.14
WL107 - CYKY-J 3x2,5
Vývod Č3 - čerpadlo v 0.12
WL108 - CYKY-J 3x2,5

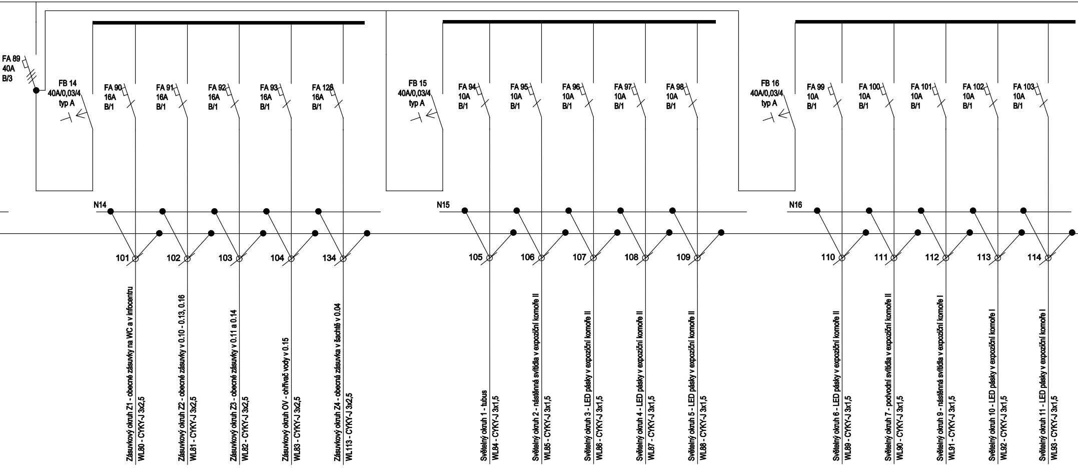
FA 89
40A
B/3
FB 14
40A/0,03/4
typ A
FA 90
16A
B/1
FA 91
16A
B/1
FA 92
16A
B/1
FA 93
16A
B/1
FA 128
16A
B/1
FB 15
40A/0,03/4
typ A
FA 94
10A
B/1
FA 95
10A
B/1
FA 96
10A
B/1
FA 97
10A
B/1
FA 98
10A
B/1
FB 16
40A/0,03/4
typ A
FA 99
10A
B/1
FA 100
10A
B/1
FA 101
10A
B/1
FA 102
10A
B/1
FA 103
10A
B/1
N14
N15
N16
101
102
103
104
134
105
106
107
108
109
110
111
112
113
114
Zásuvkový okruh Z1 - obecné zásuvky na WC a v infocentru
WL80 - CYKY-J 3x2,5
Zásuvkový okruh Z2 - obecné zásuvky v 0.10 - 0.13, 0.16
WL81 - CYKY-J 3x2,5
Zásuvkový okruh Z3 - obecné zásuvky v 0.11 a 0.14
WL82 - CYKY-J 3x2,5
Zásuvkový okruh OV - ohřívač vody v 0.15
WL83 - CYKY-J 3x2,5
Zásuvkový okruh Z4 - obecná zásuvka v šachtě v 0.04
WL113 - CYKY-J 3x2,5
Světelný okruh 1 - tubus
WL84 - CYKY-J 3x1,5
Světelný okruh 2 - nástěnná svítidla v expoziční komoře II
WL85 - CYKY-J 3x1,5
Světelný okruh 3 - LED pásky v expoziční komoře II
WL86 - CYKY-J 3x1,5
Světelný okruh 4 - LED pásky v expoziční komoře II
WL87 - CYKY-J 3x1,5
Světelný okruh 5 - LED pásky v expoziční komoře II
WL88 - CYKY-J 3x1,5
Světelný okruh 6 - LED pásky v expoziční komoře II
WL89 - CYKY-J 3x1,5
Světelný okruh 7 - podvodní svítidla v expoziční komoře II
WL90 - CYKY-J 3x1,5
Světelný okruh 9 - nástěnná svítidla v expoziční komoře I
WL91 - CYKY-J 3x1,5
Světelný okruh 10 - LED pásky v expoziční komoře I
WL92 - CYKY-J 3x1,5
Světelný okruh 11 - LED pásky v expoziční komoře I
WL93 - CYKY-J 3x1,5

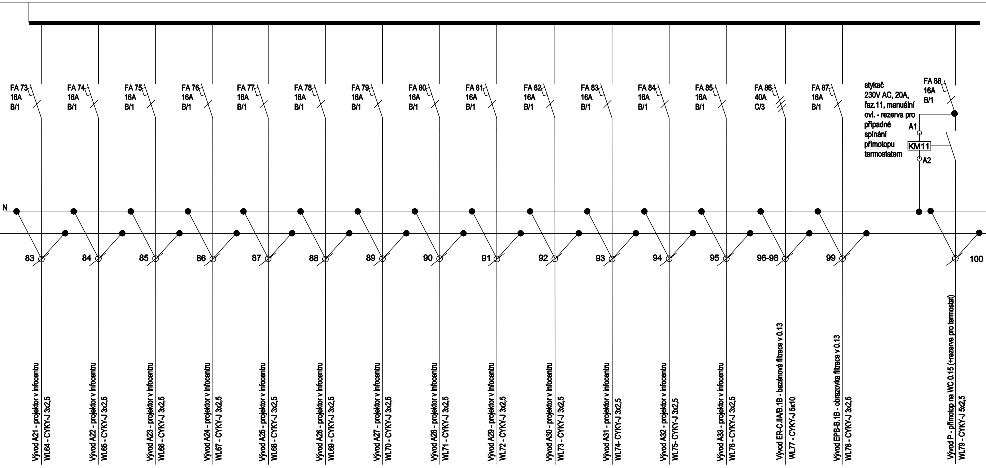
FA 73
16A
B/1
FA 74
16A
B/1
FA 75
16A
B/1
FA 76
16A
B/1
FA 77
16A
B/1
FA 78
16A
B/1
FA 79
16A
B/1
FA 80
16A
B/1
FA 81
16A
B/1
FA 82
16A
B/1
FA 83
16A
B/1
FA 84
16A
B/1
FA 85
16A
B/1
FA 86
40A
C/3
FA 87
16A
B/1
stykač
230V AC, 20A,
řaz.11, manuální
ovl. - rezerva pro
případné
spínání
přímotopu
termostatem
FA 88
16A
B/1
A1
KM11
A2
N
83
84
85
86
87
88
89
90
91
92
93
94
95
96-98
99
100
Vývod A21 - projektor v infocentru
WL64 - CYKY-J 3x2,5
Vývod A22 - projektor v infocentru
WL65 - CYKY-J 3x2,5
Vývod A23 - projektor v infocentru
WL66 - CYKY-J 3x2,5
Vývod A24 - projektor v infocentru
WL67 - CYKY-J 3x2,5
Vývod A25 - projektor v infocentru
WL68 - CYKY-J 3x2,5
Vývod A26 - projektor v infocentru
WL69 - CYKY-J 3x2,5
Vývod A27 - projektor v infocentru
WL70 - CYKY-J 3x2,5
Vývod A28 - projektor v infocentru
WL71 - CYKY-J 3x2,5
Vývod A29 - projektor v infocentru
WL72 - CYKY-J 3x2,5
Vývod A30 - projektor v infocentru
WL73 - CYKY-J 3x2,5
Vývod A31 - projektor v infocentru
WL74- CYKY-J 3x2,5
Vývod A32 - projektor v infocentru
WL75- CYKY-J 3x2,5
Vývod A33 - projektor v infocentru
WL76 - CYKY-J 3x2,5
Vývod ER-C.IIA/B.1B - bazénová filtrace v 0.13
WL77 - CYKY-J 5x10
Vývod EPB-B.1B - obrazovka filtrace v 0.13
WL78 - CYKY-J 3x2,5
Vývod P - přímotop na WC 0.15 (+rezerva pro termostat)
WL79 - CYKY-J 5x2,5

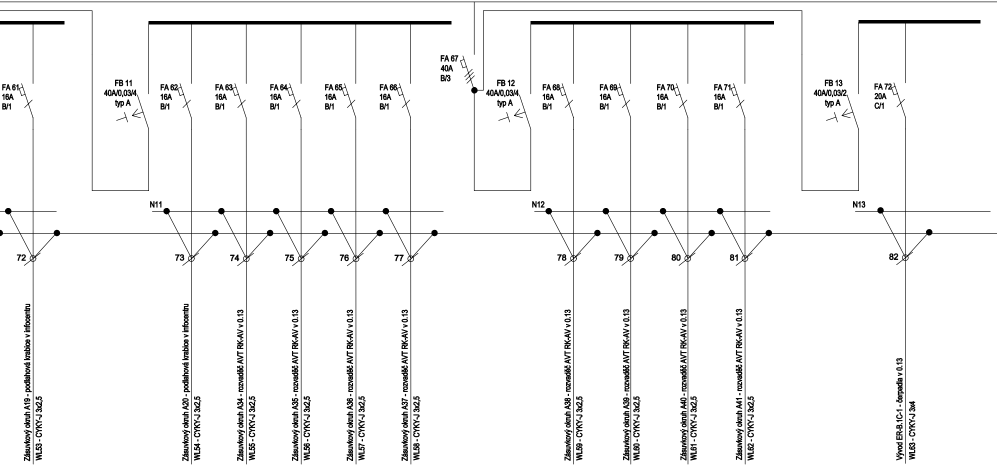
FA 61
16A
B/1
FB 11
40A/0,03/4
typ A
FA 62
16A
B/1
FA 63
16A
B/1
FA 64
16A
B/1
FA 65
16A
B/1
FA 66
16A
B/1
FA 67
40A
B/3
FB 12
40A/0,03/4
typ A
FA 68
16A
B/1
FA 69
16A
B/1
FA 70
16A
B/1
FA 71
16A
B/1
FB 13
40A/0,03/2
typ A
FA 72
20A
C/1
N11
N12
N13
72
73
74
75
76
77
78
79
80
81
82
Zásuvkový okruh A19 - podlahová krabice v infocentru
WL53 - CYKY-J 3x2,5
Zásuvkový okruh A20 - podlahová krabice v infocentru
WL54 - CYKY-J 3x2,5
Zásuvkový okruh A34 - rozvaděč AVT RK-AV v 0.13
WL55 - CYKY-J 3x2,5
Zásuvkový okruh A35 - rozvaděč AVT RK-AV v 0.13
WL56 - CYKY-J 3x2,5
Zásuvkový okruh A36 - rozvaděč AVT RK-AV v 0.13
WL57 - CYKY-J 3x2,5
Zásuvkový okruh A37 - rozvaděč AVT RK-AV v 0.13
WL58 - CYKY-J 3x2,5
Zásuvkový okruh A38 - rozvaděč AVT RK-AV v 0.13
WL59 - CYKY-J 3x2,5
Zásuvkový okruh A39 - rozvaděč AVT RK-AV v 0.13
WL60 - CYKY-J 3x2,5
Zásuvkový okruh A40 - rozvaděč AVT RK-AV v 0.13
WL61 - CYKY-J 3x2,5
Zásuvkový okruh A41 - rozvaděč AVT RK-AV v 0.13
WL62 - CYKY-J 3x2,5
Vývod ER-B.1C-1 - čerpadla v 0.13
WL63 - CYKY-J 3x4

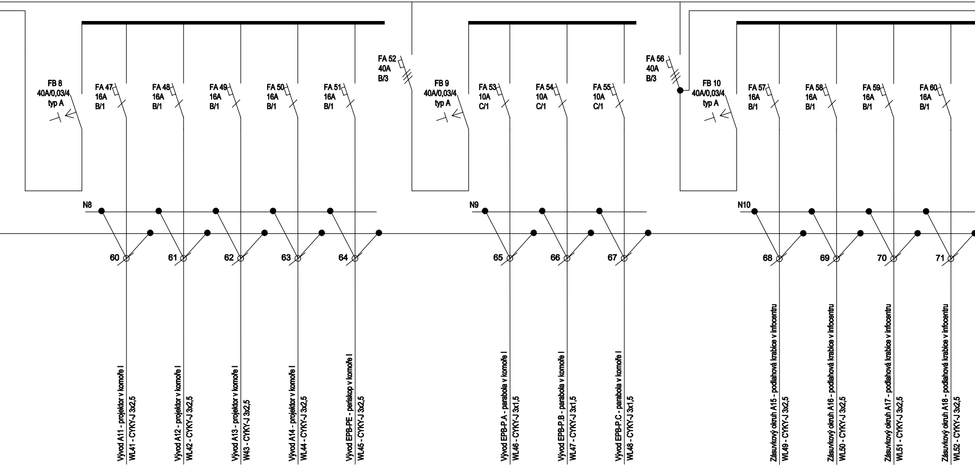
FB 8
40A/0,03/4
typ A
FA 47
16A
B/1
FA 48
16A
B/1
FA 49
16A
B/1
FA 50
16A
B/1
FA 51
16A
B/1
FA 52
40A
B/3
FB 9
40A/0,03/4
typ A
FA 53
10A
C/1
FA 54
10A
C/1
FA 55
10A
C/1
FA 56
40A
B/3
FB 10
40A/0,03/4
typ A
FA 57
16A
B/1
FA 58
16A
B/1
FA 59
16A
B/1
FA 60
16A
B/1
N8
N9
N10
60
61
62
63
64
65
66
67
68
69
70
71
Vývod A11 - projektor v komoře I
WL41 - CYKY-J 3x2,5
Vývod A12 - projektor v komoře I
WL42 - CYKY-J 3x2,5
Vývod A13 - projektor v komoře I
W43 - CYKY-J 3x2,5
Vývod A14 - projektor v komoře I
WL44 - CYKY-J 3x2,5
Vývod EPB-PE - periskop v komoře I
WL45 - CYKY-J 3x2,5
Vývod EPB-P.A - parabola v komoře I
WL46 - CYKY-J 3x1,5
Vývod EPB-P.B - parabola v komoře I
WL47 - CYKY-J 3x1,5
Vývod EPB-P.C - parabola v komoře I
WL48 - CYKY-J 3x1,5
Zásuvkový okruh A15 - podlahová krabice v infocentru
WL49 - CYKY-J 3x2,5
Zásuvkový okruh A16 - podlahová krabice v infocentru
WL50 - CYKY-J 3x2,5
Zásuvkový okruh A17 - podlahová krabice v infocentru
WL51 - CYKY-J 3x2,5
Zásuvkový okruh A18 - podlahová krabice v infocentru
WL52 - CYKY-J 3x2,5

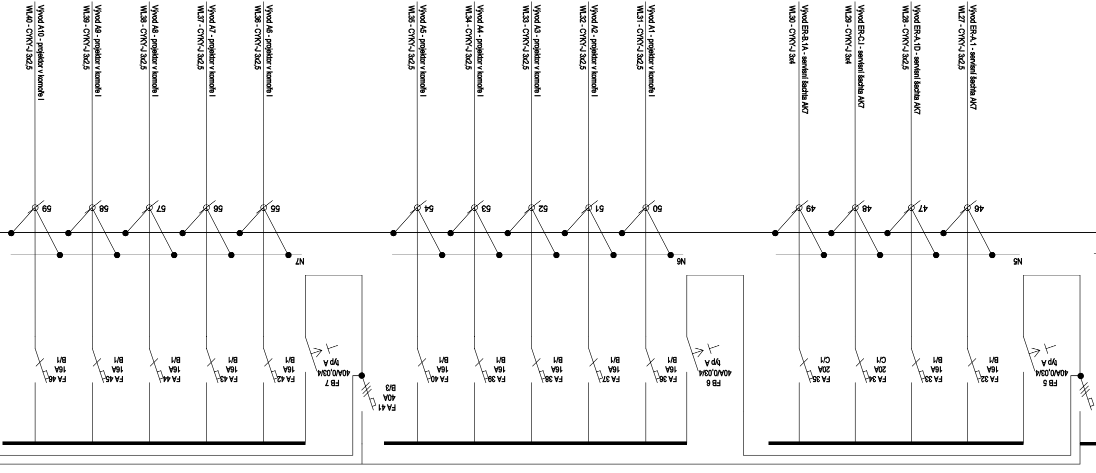
Vývod A10 - projektor v komoře I
WL40 - CYKY-J 3x2,5
Vývod A9 - projektor v komoře I
WL39 - CYKY-J 3x2,5
Vývod A8 - projektor v komoře I
WL38 - CYKY-J 3x2,5
Vývod A7 - projektor v komoře I
WL37 - CYKY-J 3x2,5
Vývod A6 - projektor v komoře I
WL36 - CYKY-J 3x2,5
Vývod A5 - projektor v komoře I
WL35 - CYKY-J 3x2,5
Vývod A4 - projektor v komoře I
WL34 - CYKY-J 3x2,5
Vývod A3 - projektor v komoře I
WL33 - CYKY-J 3x2,5
Vývod A2 - projektor v komoře I
WL32 - CYKY-J 3x2,5
Vývod A1 - projektor v komoře I
WL31 - CYKY-J 3x2,5
Vývod ER-B.1A - servisní šachta AK7
WL30 - CYKY-J 3x4
Vývod ER-C.I - servisní šachta AK7
WL29 - CYKY-J 3x4
Vývod ER-A.1D - servisní šachta AK7
WL28 - CYKY-J 3x2,5
Vývod ER-A.1 - servisní šachta AK7
WL27 - CYKY-J 3x2,5
59
58
57
56
55
54
53
52
51
50
49
48
47
46
N7
N6
N5
FA 46 16A B/1
FA 45 16A B/1
FA 44 16A B/1
FA 43 16A B/1
FA 42 16A B/1
FB 7 40A/0,03/4 typ A
FA 41 40A B/3
FA 40 16A B/1
FA 39 16A B/1
FA 38 16A B/1
FA 37 16A B/1
FA 36 16A B/1
FB 6 40A/0,03/4 typ A
FA 35 20A C/1
FA 34 20A C/1
FA 33 16A B/1
FA 32 16A B/1
FB 5 40A/0,03/4 typ A

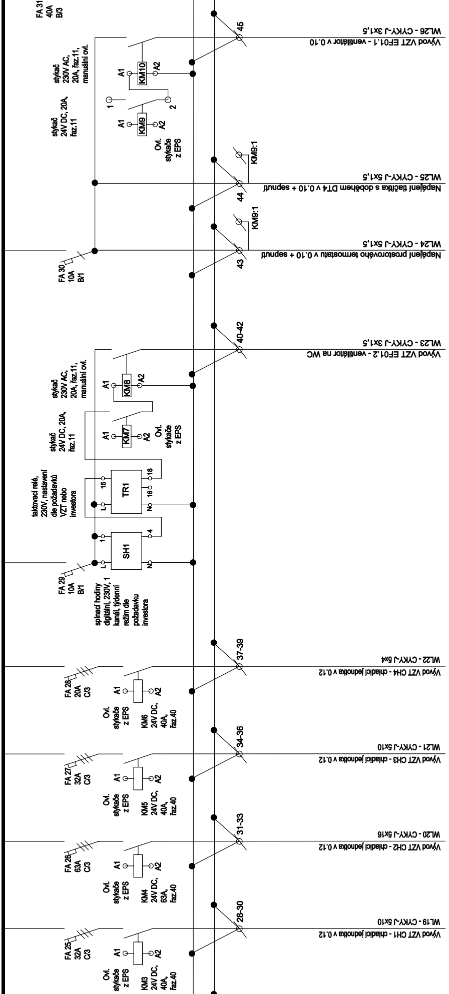
FA 31
40A
B/3
stykač
230V AC,
20A, řaz.11,
manuální ovl.
stykač
24V DC, 20A,
řaz.11
A1
KM10
A2
1
2
A1
KM9
A2
Ovl.
stykače
z EPS
45
WL26 - CYKY-J 3x1,5
Vývod VZT EF01.1 - ventilátor v 0.10
KM9:1
44
WL25 - CYKY-J 5x1,5
Napájení tlačítka s doběhem DT4 v 0.10 + sepnutí
KM9:1
43
WL24 - CYKY-J 5x1,5
Napájení prostorového termostatu v 0.10 + sepnutí
FA 30
10A
B/1
40-42
WL23 - CYKY-J 3x1,5
Vývod VZT EF01.2 - ventilátor na WC
stykač
230V AC,
20A, řaz.11,
manuální ovl.
A1
KM8
A2
stykač
24V DC, 20A,
řaz.11
A1
KM7
A2
Ovl.
stykače
z EPS
taktovací relé,
230V, nastavení
dle požadavků
VZT nebo
investora
15
18
L
TR1
16
N
1
4
L
SH1
N
FA 29
10A
B/1
spínací hodiny
digitální, 230V, 1
kanál, týdenní
režim dle
požadavku
investora
37-39
WL22 - CYKY-J 5x4
Vývod VZT CH4 - chladicí jednotka v 0.12
FA 28
20A
C/3
A1
A2
Ovl.
stykače
z EPS
KM6
24V DC,
40A,
řaz.40
34-36
WL21 - CYKY-J 5x10
Vývod VZT CH3 - chladicí jednotka v 0.12
FA 27
32A
C/3
A1
A2
Ovl.
stykače
z EPS
KM5
24V DC,
40A,
řaz.40
31-33
WL20 - CYKY-J 5x16
Vývod VZT CH2 - chladicí jednotka v 0.12
FA 26
63A
C/3
A1
A2
Ovl.
stykače
z EPS
KM4
24V DC,
63A,
řaz.40
28-30
WL19 - CYKY-J 5x10
Vývod VZT CH1 - chladicí jednotka v 0.12
FA 25
32A
C/3
A1
A2
Ovl.
stykače
z EPS
KM3
24V DC,
40A,
řaz.40

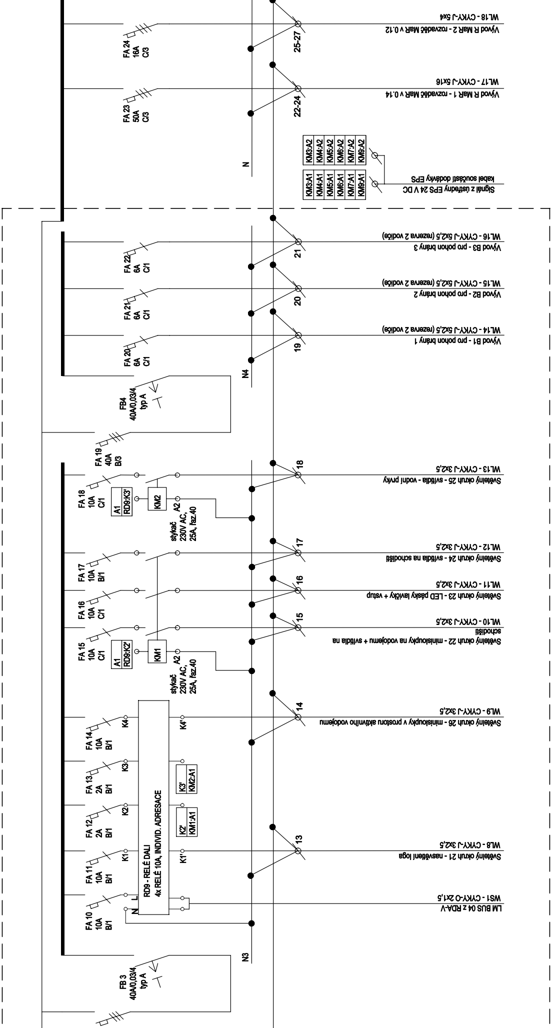
Vývod R MaR 2 - rozvaděč MaR v 0.12
WL18 - CYKY-J 5x4
FA 24 16A C/3
25-27
Vývod R MaR 1 - rozvaděč MaR v 0.14
WL17 - CYKY-J 5x16
FA 23 50A C/3
22-24
N
KM3:A1
KM4:A1
KM5:A1
KM6:A1
KM7:A1
KM9:A1
KM3:A2
KM4:A2
KM5:A2
KM6:A2
KM7:A2
KM9:A2
Signál z ústředny EPS 24 V DC
kabel součástí dodávky EPS
Vývod B3 - pro pohon brány 3
WL16 - CYKY-J 5x2,5 (rezerva 2 vodiče)
FA 22 6A C/1
21
Vývod B2 - pro pohon brány 2
WL15 - CYKY-J 5x2,5 (rezerva 2 vodiče)
FA 21 6A C/1
20
Vývod B1 - pro pohon brány 1
WL14 - CYKY-J 5x2,5 (rezerva 2 vodiče)
FA 20 6A C/1
19
N4
FB4 40A/0,03/4 typ A
FA 19 40A B/3
Světelný okruh 25 - svítidla - vodní prvky
WL13 - CYKY-J 3x2,5
18
FA 18 10A C/1
A1
RD9:K3'
KM2
A2
stykač 230V AC, 25A, řaz.40
Světelný okruh 24 - svítidla na schodišti
WL12 - CYKY-J 3x2,5
17
FA 17 10A B/1
Světelný okruh 23 - LED pásky lavičky + vstup
WL11 - CYKY-J 3x2,5
16
FA 16 10A C/1
Světelný okruh 22 - minisloupky na vodojemu + svítidla na schodišti
WL10 - CYKY-J 3x2,5
15
FA 15 10A C/1
A1
RD9:K2'
KM1
A2
stykač 230V AC, 25A, řaz.40
Světelný okruh 26 - minisloupky v prostoru aktivního vodojemu
WL9 - CYKY-J 3x2,5
14
FA 14 10A B/1
K4
K4'
FA 13 2A B/1
K3
K3'
KM2:A1
FA 12 2A B/1
K2
K2'
KM1:A1
RD9 - RELÉ DALI
4x RELÉ 10A, INDIVID. ADRESACE
Světelný okruh 21 - nasvětlení loga
WL8 - CYKY-J 3x2,5
13
FA 11 10A B/1
K1
K1'
LM BUS 04 z RDA-V
WS1 - CYKY-O 2x1,5
FA 10 10A B/1
L
N
N3
FB 3 40A/0,03/4 typ A

Rozvaděč vodojemu RV

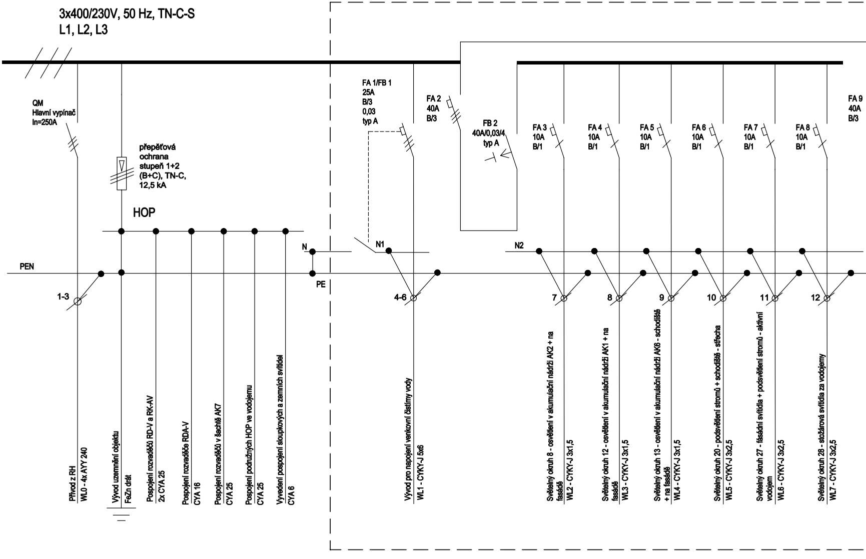
3x400/230V, 50 Hz, TN-C-S
L1, L2, L3
QM
Hlavní vypínač
In=250A
přepěťová
ochrana
stupeň 1+2
(B+C), TN-C,
12,5 kA
HOP
PEN
N
PE
1-3
FA 1/FB 1
25A
B/3
0,03
typ A
N1
4-6
FA 2
40A
B/3
FB 2
40A/0,03/4
typ A
N2
FA 3
10A
B/1
FA 4
10A
B/1
FA 5
10A
B/1
FA 6
10A
B/1
FA 7
10A
B/1
FA 8
10A
B/1
FA 9
40A
B/3
7
8
9
10
11
12
Přívod z RH
WL0 - 4x AYY 240
Vývod uzemnění objektu
FeZn drát
Pospojení rozvaděčů RD-V a RK-AV
2x CYA 25
Pospojení rozvaděče RDA-V
CYA 16
Pospojení rozvaděčů v šachtě AK7
CYA 25
Pospojení podružných HOP ve vodojemu
CYA 25
Vyvedení pospojení sloupkových a zemních svítidel
CYA 6
Vývod pro napojení venkovní čistírny vody
WL1 - CYKY-J 5x6
Světelný okruh 8 - osvětlení v akumulační nádrži AK2 + na fasádě
WL2 - CYKY-J 3x1,5
Světelný okruh 12 - osvětlení v akumulační nádrži AK1 + na fasádě
WL3 - CYKY-J 3x1,5
Světelný okruh 13 - osvětlení v akumulační nádrži AK6 - schodiště + na fasádě
WL4 - CYKY-J 3x1,5
Světelný okruh 20 - podsvětlení stromů + schodiště - střecha
WL5 - CYKY-J 3x2,5
Světelný okruh 27 - fasádní svítidla + podsvětlení stromů - aktivní vodojem
WL6 - CYKY-J 3x2,5
Světelný okruh 28 - stožárová svítidla za vodojemy
WL7 - CYKY-J 3x2,5

Pozn.:

Rozvaděč bude skříňový OCEP, rozměry 1800x1200x300 mm (v x š x h), krytí min. IP44 (IP20 při otevřených dvířkách), barva RAL 7035.

Rozvodná soustava NN: 3+PE+N, 400/230V, 50Hz, TN-C-S.

Ochrana před úrazem el. proudem dle ČSN 33 2000-4-41 ed.3

Minimální vypínací schopnost Icn použitých přístrojů je 10 kA.

Vývody pro zařízení ve venkovním prostoru (v rámečku označeném přerušovanou čárou) budou prostorově odděleny od ostatních vývodů v rozvaděči a také v trasách mimo rozvaděč.