SIFONOVÁ ŠACHTA Š1 - NA POTRUBÍ Č. 51, 57 A 58

PŮDORYSNÝ ŘEZ I-I'

M 1:50

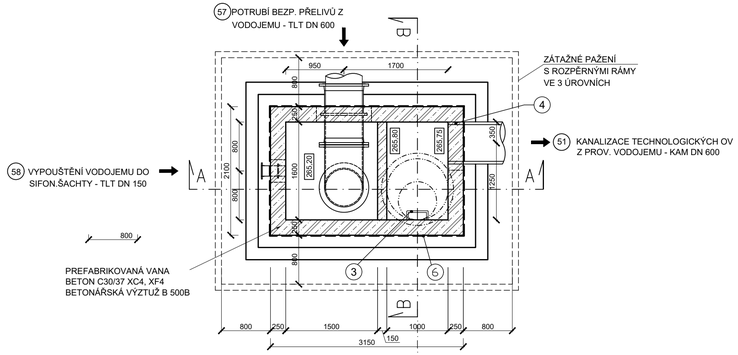

ŘEZ A-A

M 1:50

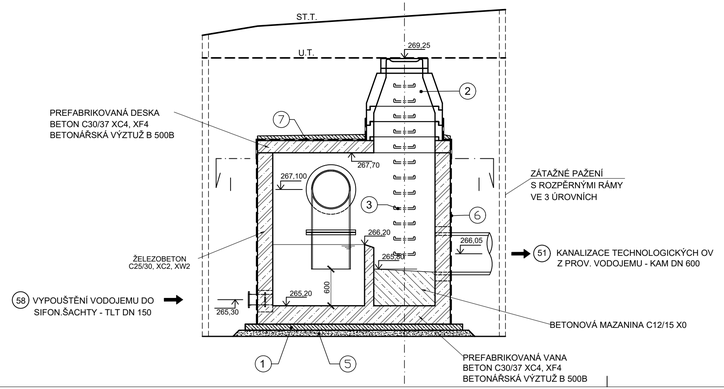

LEGENDA:

1. PODKLADNÍ PROSTÝ BETON - TL. 100 mm, C 12/15 - X0
2. PREFABRIKOVANÝ BETON (ŠACHTOVÉ DÍLCE)
   - KANALIZAČNÍ POKLOP D 400, DN 625/160, LITINA, S ODVĚTRÁNÍM
   - VYROVNÁVACÍ PRSTENEC 625/80/100
   - KÓNUS 625/600/120
   - 2 x SKRUŽ 1000/250/120
   (PREFA DÍLY VČETNĚ STUPADEL A TĚSNĚNÍ)
3. POPLASTOVANÁ STUPADLA S OCELOVÝM JÁDREM
4. PROSTUPY POTRUBÍ - ŠACHTOVÁ VLOŽKA
5. ŠTĚRKOPÍSKOVÝ PODSYP - FRAKCE 4-16 mm
6. OCHRANA BETONU NA VNĚJŠÍ STRANĚ :
   - PENETRAČNÍ NÁTĚR
   - ASFALTOVÁ SUSPENZE
7. SKLADBA HYDROIZOLACE STROPNÍ DESKY:
   - BETONOVÁ MAZANINA TL. 50 - 100 MM, C 12/15 - X0
   - 2x ASFALTOVÝ PÁS HLADKÝ, MODIFIKOVANÝ TYPU SBS
   - PENETRAČNÍ NÁTĚR
8. BETON K ZABETONOVÁNÍ PROSTUPŮ:
   C25/30 XC3 XF3

ŘEZ B-B

M 1:50

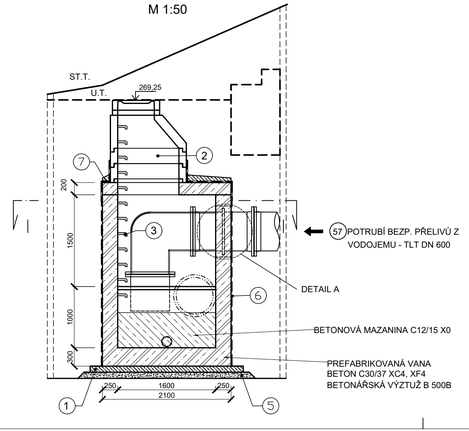

DETAIL A - PROSTUP POTRUBÍ STĚNOU

M 1:25

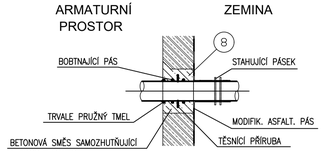

© CMC architects a.s. AUTORSKÁ PRÁVA VYHRAZENA

NÁZEV PROJEKTU:

REVITALIZACE OBJEKTŮ A PROSTORŮ KORUNNÍ, P10

čísla investičních akcí 1/4/A52/00, 1/4/F87/00, 1/4/F87/01, 1/4/A52/02

INVESTOR:

Hlavní město Praha, zast.
Pražskou vodohospodářskou společností a.s.
Evropská 866/67, 160 00 Praha 6 - Vokovice
IČO 25656112

GENERÁLNÍ PROJEKTANT:

ENGINEERS CZ s.r.o.
V Háji 1092/15
170 00, PRAHA 7
IČO: 24127663
T: (+420) 252 546 463
info@engineers-cz.cz

V Háji 1092/15, 170 00 PRAHA 7 - Holešovice
IČ 241 27 663 Tel.: +420 252 546 463 E-mail: info@engineers-cz.cz www.engineers-cz.cz

PROJEKTANT:

CMC architects a.s.
Jankovcova 1037/49,
170 00, Praha 7
IČO: 26145359
T: (+420) 724 191 909
E: email@cmca.cz
kontaktní osoba:
Ing. arch. Evžen Dub, ČKA

autoři návrhu:
Dipl. arch. David. R. Chisholm, ČKA
Akad. arch. Vít Máslo, ČKA
projekční team: Ing. arch. Pavel Paseka, ČKA
Ing. arch. Gabriela Sekyrová
Ing. arch. Anna Peterásková
Mgr. art. Ing. Michal Auxt
Ing. arch. Aneta Všechovská Zadáková

CMCARCHITECTS

PROJEKTANT ČÁSTI:

Sweco Hydroprojekt a.s. Ústředí Praha
Táborská 31
140 16 Praha 4
praha@sweco.cz
www.sweco.cz

ředitel divize:
Ing. Daniel Kozický

SWECO

RAZÍTKO: SCHÉMA: PARÉ:

LEGENDA INVESTIČNÍCH AKCÍ

1 INVESTIČNÍ AKCE 1/4/F87/00
Obnova pláště a střechy provozního objektu Korunní, P10

1 INVESTIČNÍ AKCE 1/4/F87/01
Obnova pláště a střechy provozního objektu Korunní, P10 – vodárenská věž

2a INVESTIČNÍ AKCE 1/4/A52/00
Rekonstrukce VDJ Korunní, P10 (expozitní vodojem)

2b INVESTIČNÍ AKCE 1/4/A52/00
Rekonstrukce VDJ Korunní, P10 (funkční vodojem)

3 INVESTIČNÍ AKCE 1/4/A52/02
Revitalizace objektů a prostorů VDJ Korunní, P10

± 0,000 = 269,14 Bpv

OBJEKT:	SO 0206
NÁZEV VÝKRESU:	Sifonová šachta
ČÁST:	D.2.6 AREÁLOVÁ KANALIZACE
STUPEŇ:	DOKUMENTACE PRO PROVÁDĚNÍ STAVBY
ZODPOVĚDNÝ PROJEKTANT:	Ing. Jan Hegar
MANAŽER PROJEKTU:	Ing. Michaela Ježková
HIP:	Ing. Michaela Ježková
VYPRACOVAL:	Ing.Jan Hegar
MĚŘÍTKO:	1:50
DATUM:	28.02.2022

INDEX:	369	DPS	3	SO 0206	AK	305	REVIZE: 00
	PROJEKT	FÁZE	INVESTIČNÍ AKCE	ČÍSLO OBJEKTU	ČÁST	ČÍSLO VÝKRESU	