RENOVACE STÁVAJÍCÍ PODEZDÍVKY
- Odstranění stávajících nátěrů fasády, nesoudržných vrstev a druhotných doplňků.
- Původní barevný povrch fasády neodkrývat, pouze se k němu co nejvíce přiblížit. pokud dojde na některém místě k jeho odkrytí, zpevnit fixáži, popřípadě hloubkově zpevnit omítkovou vrstvu.
- Zbavit plastické prvky zbytečných nátěrů a štukových vrstev komolících jejich profilaci.
- Cenné části fasády oddělené od podkladu přichytit injektáží a zpevnit organokřemičitany, ostatní odstranit.
- Nové doplňky omítkových vrstev fasády provést za použití kvalitního kusového vápna a písku stejné hrubosti jako u původních omítek.
- Struktura povrchu nových vysprávek musí odpovídat struktuře původního povrchu
- Všechny prostředky použité ke konsolidaci a fixážím budou prodyšné, nové barevné nátěry fasády budou provedeny na základě závěrů průzkumu, budou k nim použity prodyšné barvy, nejlépe vápenné nebo silikátové.

POHLED B3

402

návrh: 268,39
stav.: 268,39

návrh: 268,375
stav.: 268,375

Stávající oplocení – výplň
- stávající kanelované litinové sloupky budou očištěny a opískovány
- případné nedostatky a chybějící části sloupků budou vyspraveny/ nahrazeny prvky identického tvaru, struktury a barevnosti jako stávající

Stávající oplocení – krycí bloky
- stávající kamenné krycí bloky budou očištěny a opískovány
- případné nedostatky a chybějící části krycích desek budou vyspraveny/ nahrazeny prvky identického složení, struktury a barevnosti jako stávající

Stávající oplocení – cihlová podezdívka
- stávající omítka podezdívky bude odstraněna
- případné nedostatky a chybějící části zdiva budou vyspraveny/ nahrazeny
- nová omítka bude provedena identického složení, struktury a barevnosti jako stávající

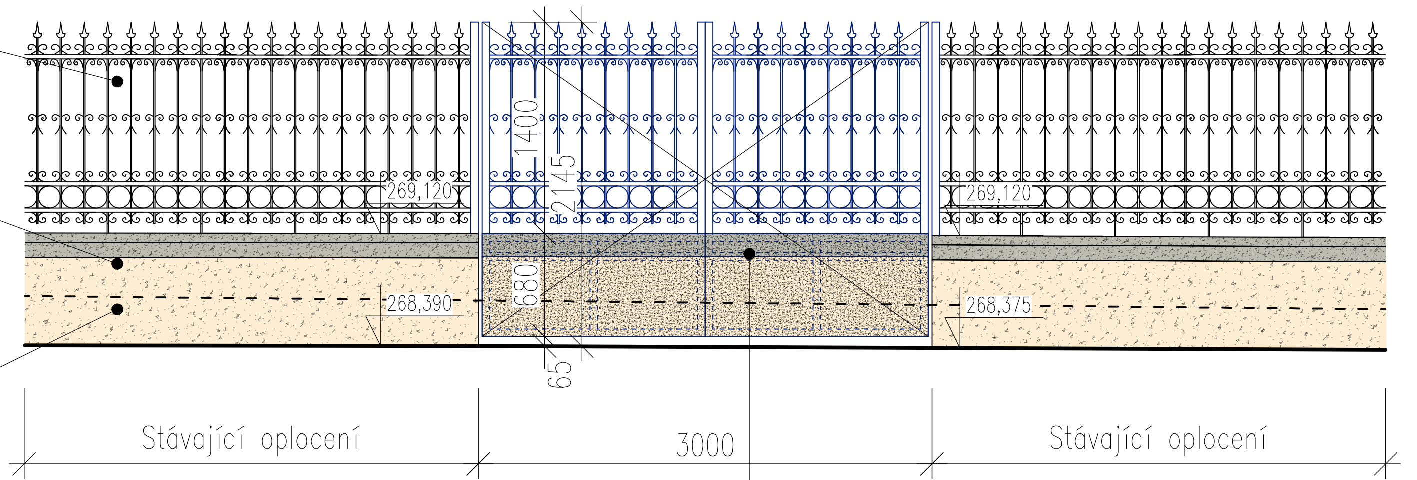

Vjezdová brána – navrhovaná
- přístup k navrhované trafostanici
- dvoukřídlá brána
- otevírání ven (do ulice Korunní), kování koule/koule + bezp. zámek
- výplň je kovářská konstrukce
- nosná rámová konstrukce z žárově zinkovaných jeklů opatřených komaxitem, konstrukce 50x50x3 (finální specifikace nosných profilů dle dodavatele brány!)
  -- výplň tvořena replikami kanelovaných sloupků původní litinové plotové výplně
  -- v úrovni soklu je konstrukce oboustranně kryta ocelovým plechem v barvě stávajícího zděného soklu
  -- zbylé části vjezdové brány v barvě původní litinové výplně
- barevné provedení brány musí schválit architekt v součinnosti se zástupcem odboru památkové péče!!

POHLED B5

402

návrh: 268,78
stav.: 268,78

návrh: 268,76
stav.: 268,76

Stávající oplocení – výplň
- stávající kanelované litinové sloupky budou očištěny a opískovány
- případné nedostatky a chybějící části sloupků budou vyspraveny/ nahrazeny prvky identického tvaru, struktury a barevnosti jako stávající

Stávající oplocení – krycí bloky
- stávající kamenné krycí bloky budou očištěny a opískovány
- případné nedostatky a chybějící části krycích desek budou vyspraveny/ nahrazeny prvky identického složení, struktury a barevnosti jako stávající

Stávající oplocení – cihlová podezdívka
- stávající omítka podezdívky bude odstraněna
- případné nedostatky a chybějící části zdiva budou vyspraveny/ nahrazeny
- nová omítka bude provedena identického složení, struktury a barevnosti jako stávající

Stávající oplocení – krycí bloky
- stávající kamenné krycí bloky budou očištěny a opískovány
- případné nedostatky a chybějící části krycích desek budou vyspraveny/ nahrazeny prvky identického složení, struktury a barevnosti jako stávající

Stávající oplocení – krycí bloky
- stávající kamenné krycí bloky budou očištěny a opískovány
- případné nedostatky a chybějící části krycích desek budou vyspraveny/ nahrazeny prvky identického složení, struktury a barevnosti jako stávající

Stávající oplocení na pozemku městské knihovny není součástí řešení

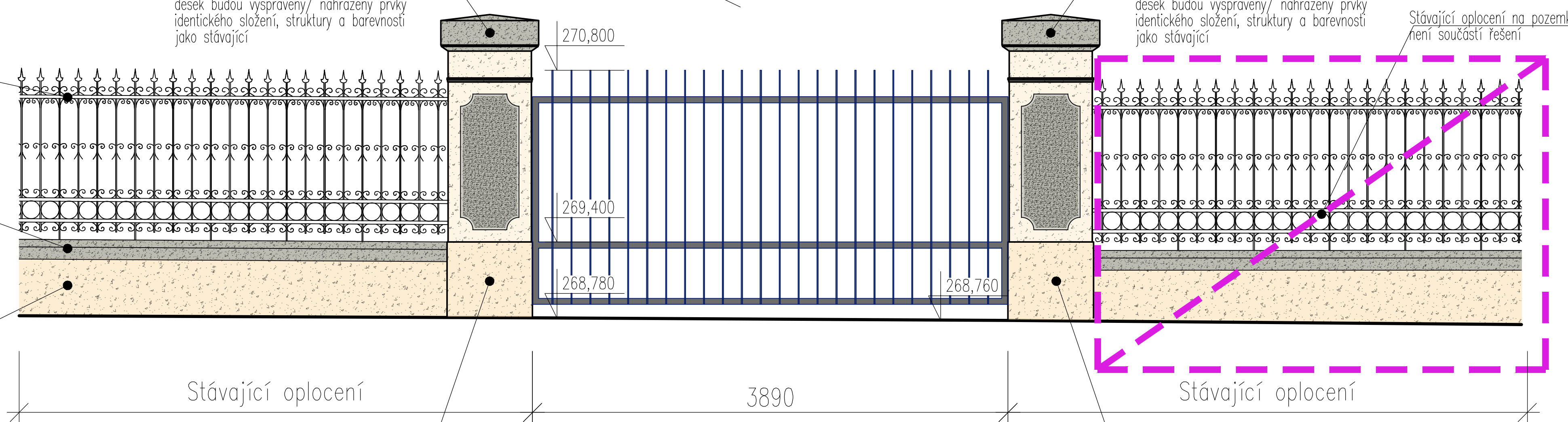

Stávající oplocení – vjezdový sloupek
- stávající omítka podezdívky bude odstraněna
- případné nedostatky a chybějící části zdiva budou vyspraveny/ nahrazeny
- nová omítka bude provedena identického složení, struktury a barevnosti jako stávající

Navrhovaná vjezdová brána ZM.3.31b
- samonosná, jednokřídlá, posuvná brána
- nosná rámová konstrukce z žárově zinkovaných jeklů opatřených komaxitem, konstrukce 50x50x3 (finální specifikace nosných profilů dle dodavatele brány!)
- výplň z tyčoviny 1900x10x10 v osové vzdálenosti 150mm
- šířka průjezdu 3,890m
- výška brány cca 1,9m (nutno ověřit dle výšky navazujícího oplocení)
- prostor potřebný pro zasunutí brány cca 5,700m (v závislosti na dodavateli)
- parametry pro typ pohonu upřesní dodavatel!
  - pohon musí odpovídat hmotnosti brány
  - četnost otevírání určí investor/ provozovatel areálu
- možnosti otevření:
  - poloautomatické otevření v přítomnosti obsluhy
  - automatické otevření dálkovým ovladačem
  - manuální otevření pro případ výpadku proudu z vnějšího i vnitřního prostředí
- Přívodní kabel 230V pro pohon brány, dále napojení fotočlánků a majáku dle požadavků dodavatele brány
- Barevné provedení brány musí schválit architekt v součinnosti se zástupcem odboru památkové péče!!

Stávající oplocení – vjezdový sloupek
- stávající omítka podezdívky bude odstraněna
- případné nedostatky a chybějící části zdiva budou vyspraveny/ nahrazeny
- nová omítka bude provedena identického složení, struktury a barevnosti jako stávající

POHLED B4

402

Navrhované oplocení – výplň ZM.3.30b
- svislé výplňové sloupky z dutých ocelových profilů 30x20x1,5mm, dl. 2000mm
- osová vzdálenost 150mm
- profily žárově zinkované + komaxit v RAL dle vnějšího litinového oplocení

Navrhované oplocení – sloupky ZM.3.30c
- svislé nosné sloupky z dutých ocelových profilů 30x30x3mm, dl. 2650mm
- osová vzdálenost 1950mm
- profily žárově zinkované + komaxit v RAL dle vnějšího litinového oplocení

Navrhované oplocení – výplň ZM.3.30a
- vodorovné příčle z dutých ocelových profilů 70x30x2mm
- profily žárově zinkované + komaxit v RAL dle vnějšího litinového oplocení

Stávající podezdívka
- stávající podezdívka bude ponechána a vyspravena
- otvory po původní odstraněné plotové výplni budou vyplněny a začištěny
- navrhované plotové sloupky budou vkládány do nových otvorů

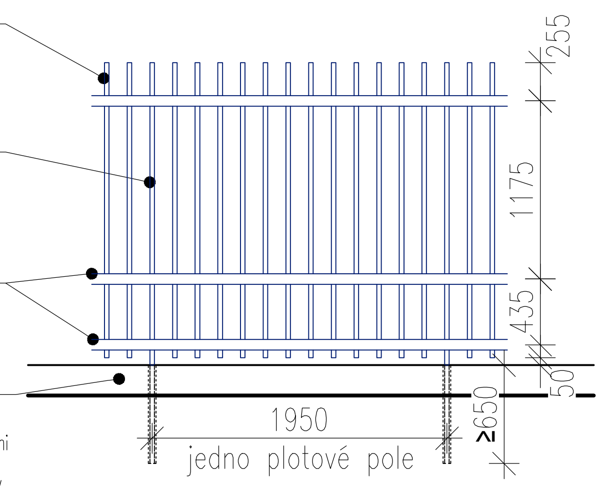

POZNÁMKY:
- Vjezdové brány musí být v souladu s dopravním řešením, které je součástí této projektové dokumentace, a je nadřazeno informacím uvedeným na tomto výkrese!!
- Veškeré kóty jsou pouze orientační a je nutno je ověřit na stavbě, v případě větších nejasnost je tyto nutno konzultovat s generálním projektantem!! výškové kóty jsou uvedeny v metrech nad mořem a vztaženy k systému Bpv!
- Kóty plošných rozměrů jsou uvedeny v milimetrech
- Technická zpráva je nedílnou součástí projektové dokumentace, dokumentaci je nutné brát jako celek a to i s přihlédnutím k profesím a částem dokumentace. jednotlivé profesní části musí být koordinovány se stavební částí projektové dokumentace, veškeré nejasnosti nebo případné rozdíly musí být včas konzultovány s G.P.
- Veškeré výrobky budou před zadáním do výroby nebo před objednáním zkontrolovány a přepočítány, rozměry ověřeny a příslušná dílenská dokumentace dodavatele bude odsouhlasena investorem ve spolupráci s G.P. a architektem
- Barevnost a zpracování prvků a dílců oplocení musí být před výrobou schváleno architektem ve spolupráci se zástupcem odboru památkové péče!
- Každý výrobek, materiál či technologické zařízení musí být opatřeno certifikátem o shodě. Veškeré certifikáty a protokoly musí být doloženy dodavatelem.
- Při provádění musí být dodržovány technologické předpisy výrobců jednotlivých prvků, u systémových dodávek budou použity pouze přípustné systémové prvky.
- Při provádění musí být dodržovány všechny příslušné normy, vyhlášky a předpisy v platném znění.
- U technologií a jiných zařízení musí být provedeny revize a jiné potřebné zkoušky.
- Všechny detaily hydroizolace musí provádět specializovaná firma, podle předepsaných postupů a odsouhlasených detailů od výrobce hydroizolace, včetně detailů vpustí, atiky, rohů, koutů apod.
- Veškeré drážky v betonových a zděných stěnách či prvcích by měly být přednostně frézovány. prostupy a drážky provést podle projektu jednotlivých profesí a koordinačních výkresů.
- Veškeré otvory prováděné dodatečně do hotových žb. konstrukcí je nutno konzultovat se statikem.
- Při provádění stavby je vždy nutné pracovat s nejaktuálnějšími revizemi výkresů. aktuální revize dokumentace bude vždy stanovena a zapsána do stavebního deníku na KD G.D. a G.P. veškeré změny a revize musí potvrdit tdi.
- Dodavatel a subdodavatelé stavby se musí vždy seznámit s nejaktuálnější verzí dokumentace a upozornit na případné nesrovnalosti.

© CMC architects a.s. AUTORSKÁ PRÁVA VYHRAZENA

NÁZEV PROJEKTU:

REVITALIZACE OBJEKTŮ A PROSTORŮ KORUNNÍ, P10
čísla investičních akcí 1/4/A52/00, 1/4/F87/00, 1/4/F87/01, 1/4/A52/02

INVESTOR:
Hlavní město Praha, zast.
Pražskou vodohospodářskou společností a.s.
Evropská 866/67, 160 00 Praha 6 - Vokovice
IČO 25656112

GENERÁLNÍ PROJEKTANT:
ENGINEERS CZ s.r.o.
V Háji 1092/15
170 00, PRAHA 7
IČO: 24127663
T: (+420) 252 546 463
info@engineers-cz.cz

PROJEKTANT:
CMC architects a.s.
Jankovcova 1037/49,
170 00, Praha 7
IČO: 26145359
T: (+420) 724 191 909
E: email@cmca.cz
kontaktní osoba:
Ing. arch. Evžen Dub, ČKA

autoři návrhu:
Dipl. arch. David. R. Chisholm, ČKA
Akad. arch. Vít Máslo, ČKA
projekční team: Ing. arch. Pavel Paseka, ČKA
Ing. arch. Gabriela Sekyrová
Ing. arch. Anna Peteráková
Mgr. art. Ing. Michal Auxt
Ing. arch. Aneta Všechovská Zadáková

PROJEKTANT ČÁSTI:
ENGINEERS CZ s.r.o.
V Háji 1092/15
170 00, PRAHA 7
IČO: 24127663
T: (+420) 252 546 463
info@engineers-cz.cz

projekční tým:
Ing. Petr Jodas
Ing. Adam Košík
Ing. Jakub Materna

RAZÍTKO: SCHEMA: PARÉ:

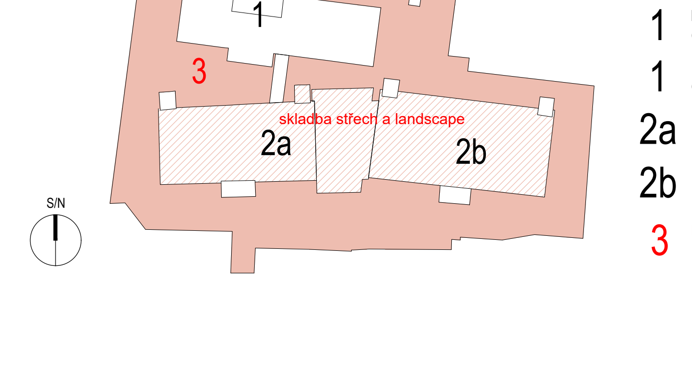

LEGENDA INVESTIČNÍCH AKCÍ

1 INVESTIČNÍ AKCE 1/4/F87/00
Obnova pláště a střechy provozního objektu Korunní, P10

1 INVESTIČNÍ AKCE 1/4/F87/01
Obnova pláště a střechy provozního objektu Korunní, P10 – vodárenská věž

2a INVESTIČNÍ AKCE 1/4/A52/00
Rekonstrukce VDJ Korunní, P10 (expoziční vodojem)

2b INVESTIČNÍ AKCE 1/4/A52/00
Rekonstrukce VDJ Korunní, P10 (funkční vodojem)

3 INVESTIČNÍ AKCE 1/4/A52/02
Revitalizace objektů a prostorů VDJ Korunní, P10

± 0,000 Nebyla stanovena, kótováno v m.n.m Bpv

OBJEKT:	SO 0204
NÁZEV VÝKRESU:	POHLED B3 a B4 a B5 NA VNĚJŠÍ OPLOCENÍ AREÁLU
ČÁST:	D.2.4 OPLOCENÍ
STUPEŇ:	DOKUMENTACE PRO VÝBĚR ZHOTOVITELE
ZODPOVĚDNÝ PROJEKTANT:	Ing. Pavel Zemek
MANAŽER PROJEKTU:	Ing. Petr Jodas
HIP:	Ing. Petr Jodas
VYPRACOVAL:	Ing. Jakub Materna
MĚŘÍTKO:	1:50
DATUM:	11/2023

INDEX:	PROJEKT	FÁZE	INVESTIČNÍ AKCE	ČÍSLO OBJEKTU	ČÁST	ČÍSLO VÝKRESU	REVIZE:
	369	DVZ	3	SO 0204	OPL	402	01