Rev. C			
Rev. B			
Rev. A			
Index:	Datum:	Změny:	Vypracoval:

k.ú.Bubeneč (730106)

Souřadnicový systém JTSK, výškový systém Bpv

d plus
PROJEKTOVÁ A INŽENÝRSKÁ A.S.

Sokolovská 16/45A, 186 00 Praha 8 - Karlín
tel. +420 221 873 111, fax. +420 221 873 247
www.d-plus.cz
d-plus@d-plus.cz

Hlavní inženýr projektu: Ing. Aleš PRAGER	Zodp. projektant: Ing. Tomáš LIPTÁK	Vypracoval: Ing. Rostislav HOLÝ	
MÚ (OÚ): MÚ Praha 6	Kraj: Hlavní město Praha	Datum:	01/2020
Investor: Hlavní město Praha, Mariánské náměstí 2, 110 01 Praha 1		Stupeň:	DPS
Zakázka: ÚČOV - doplnění hrubého předčištění před HČS číslo investiční akce 1/2/P31/00 D.2 DOKUMENTACE TECHNICKÝCH A TECHNOLOGICKÝCH ZAŘÍZENÍ D.2.2 Elektro-technologická část (PS02)		Číslo zakázky:	4053/1/2018
		Měřítko:	-
		Počet formátů A4:	76 / Č. kopie:
Obsah: OBVODOVÉ SCHÉMA PROVIZORNÍCH ROZVADĚČŮ NN		Číslo přílohy: D.2.2.23	Revize:

Technologický rozvaděč +RMT1, Umístěn v kontejneru

Rozvaděč RMT1
- RMT1.1 1 POLE
- RMT1.2 2 POLE
- RMT1.3 3 POLE
- RMT1.4 4 POLE

3x2000x1200x600mm (VxŠxH)+podstavec 2x100x1200mm (VxŠ)
1x2000x800x600mm (VxŠxH)+podstavec 2x100x800mm (VxŠ)
Celkem: 2000x4400x600mm (VxŠxH)+podstavec 100x4400mm (VxŠ)

Ovládací napětí: 2-24VDC
Cizí napětí: -

Jmenovitý proud rozvaděče In: 400A
Příkon RMT1 Iv: 330A
Zkratový proud Ik3": 30kA

Přívod: Dole
Vývody: Zhora

Barva skříně: RAL 7035
Typ skříně:
Krytí IP: 55

Svorkovnice:
XP - Přívod
X0 - 400VAC
X1 - 230VAC
X2 - 24VDC
XAO - AO
XAI - AI
XDI - DI
XDO - DO
XOV - ovládání

Umístění: kontejner před staveništěm ČSHH
Značení prvků v rozvaděči : strana/sloupec, dle technologie
Značení napájecích kabelů : WL
Značení ovládacích kabelů : WS
Značení komunikačních kabelů : WG
Nutno dodržet kabely odolné agresivnímu prostředí
Nikde pokud možno nemít prvky s odhalenou mědí
vně i mimo rozvaděče (ovládací skříňě,...)

NUTNO DODRŽET TYP PLC : S7-400
Požadavky na barvy izolovaných jednožil. vodičů:
černá - střídavé a stejnosměrné silové obvody
tmavě modrá - stejnosměrné řídící obvody +24VDC
modro-bílá - stejnosměrné řídící obvody 0VDC
oranžová - blokovací řídící obvody
obvody pod napětím při vypnutém hl. vypínači
žlutá - bezpečnostní smyčka NZ

PS 02 - ELEKTRO-TECHNOLOGICKÁ ČÁST D.2.2.23 - OBVODOVÉ SCHÉMA ROZVADĚČE NN

				Datum	07.04.2020	Pražská Vodohospodářská Společnost Žatecká 110/2 110 00 Staré Město	TEMEX spol.s r.o. Erbenova 19, 703 00 Ostrava	Název výkresu	Archivní číslo D.2.2.23	=NAP
				Kreslil	HOLÝ					+ RMT1
				Kontrola	T.Lipták				Zakázkové číslo 16z19015	List 1
Změna	Popis změny	Datum	Jméno	Soubor		Název projektu	Investor (objednatel)			Listů 57

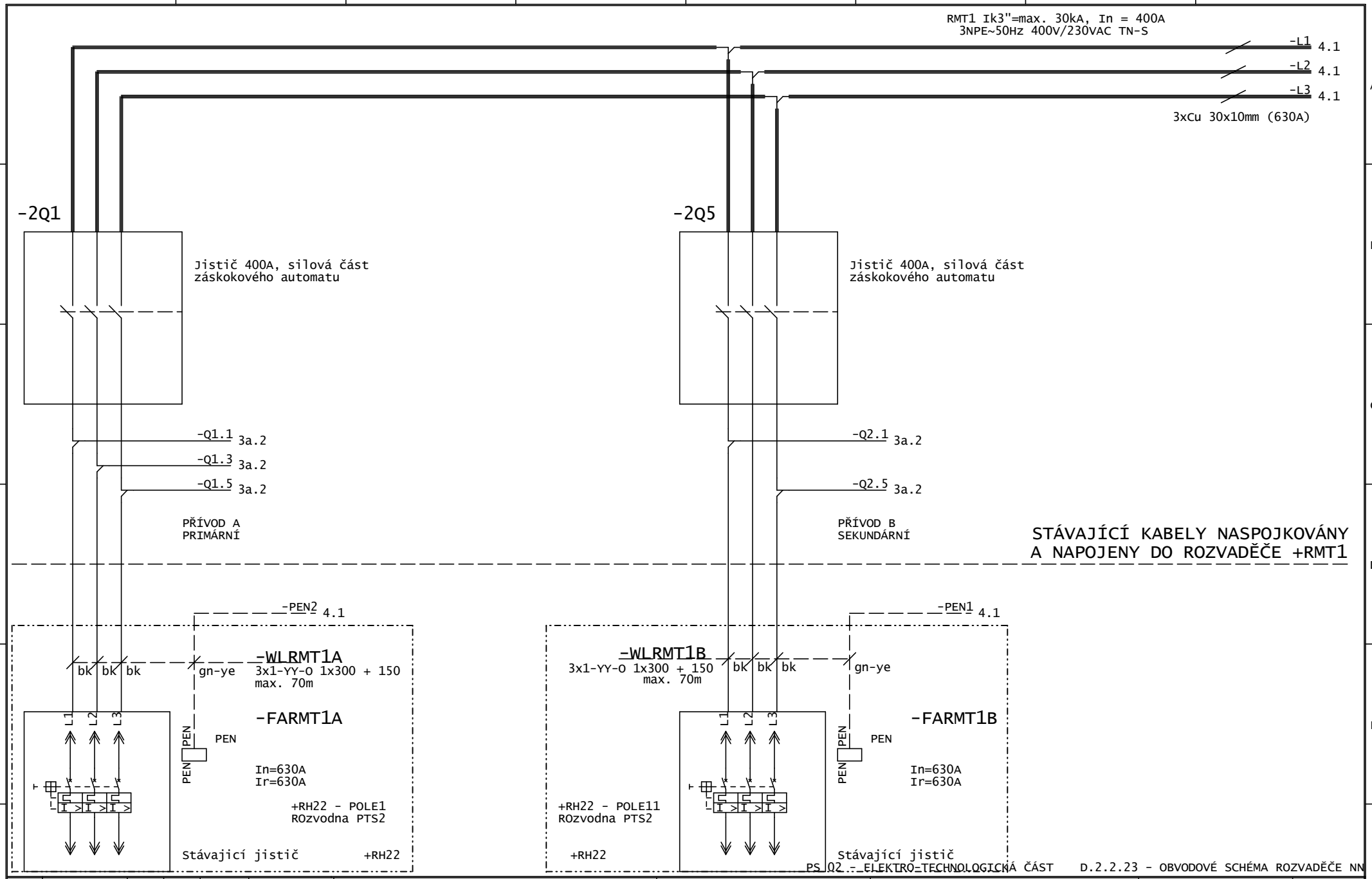

				Datum	07.04.2020	Pražská Vodohospodářská Společnost Žatecká 110/2 110 00 Staré Město	TEMEX spol.s r.o. Erbenova 19, 703 00 Ostrava	Název výkresu Napájení 400VAC Automatický záskok	Archivní číslo D.2.2.23	=NAP +RMT1
				Kreslil	HOLÝ				Zakázkové číslo 16z19015	List 2 Listů 57
				Kontrola	T.Lipták					
Změna	Popis změny	Datum	Jméno	Soubor		Název projektu	Investor (objednatel)			

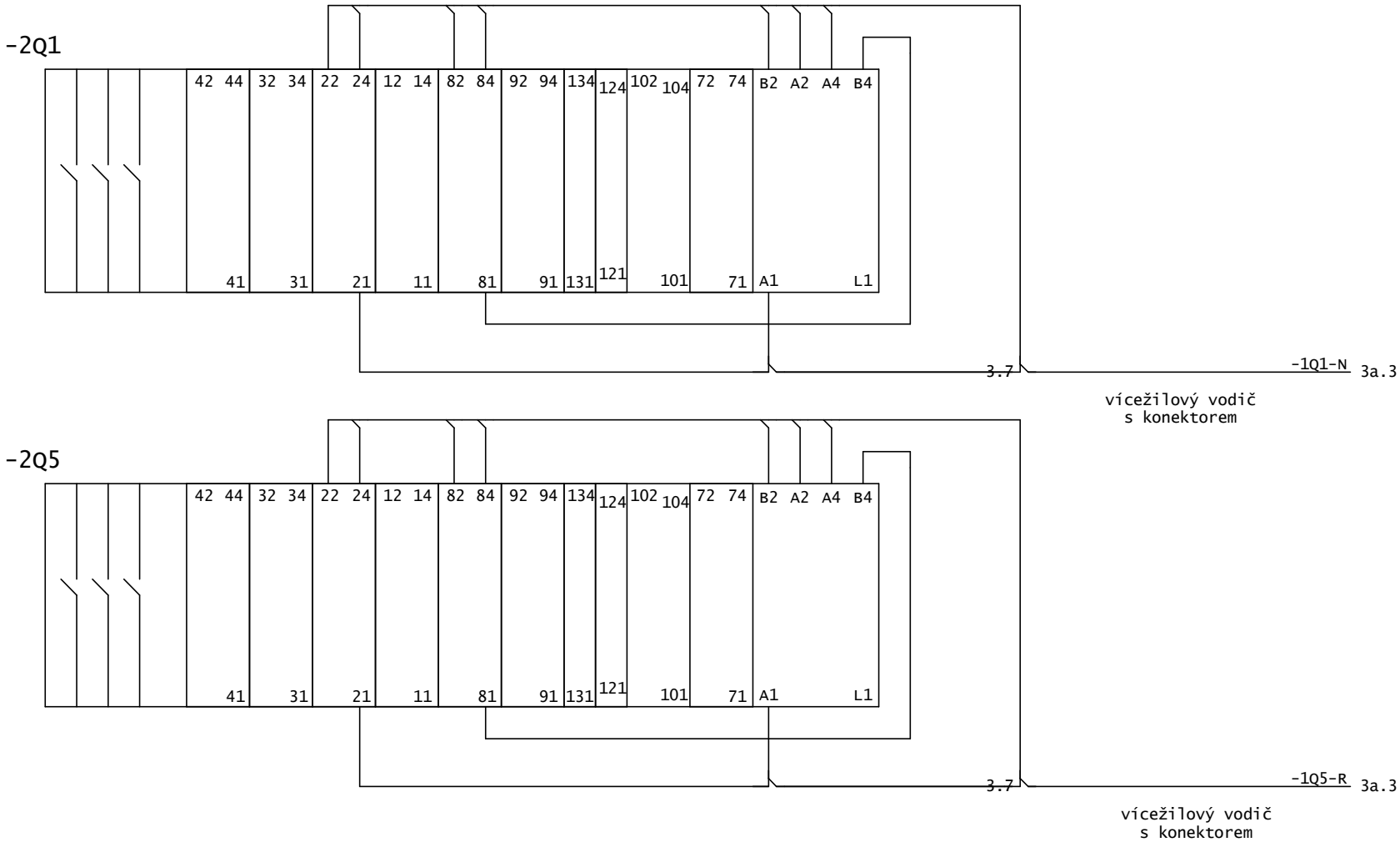

PS 02 - ELEKTRO-TECHNOLOGICKÁ ČÁST D.2.2.23 - OBVODOVÉ SCHÉMA ROZVADĚČE NN

				Datum	07.04.2020	Pražská Vodohospodářská Společnost Žatecká 110/2 110 00 Staré Město	TEMEX spol.s r.o. Erbenova 19, 703 00 Ostrava	Název výkresu Napájení 400VAC Automatický záskok	Archivní číslo D.2.2.23	=NAP +RMT1	
				Kreslil	HOLÝ						
				Kontrola	T.Lipták				Zakázkové číslo 16z19015	List 3 Listů 57	
Změna	Popis změny	Datum	Jméno	Soubor		Název projektu	Investor (objednatel)				

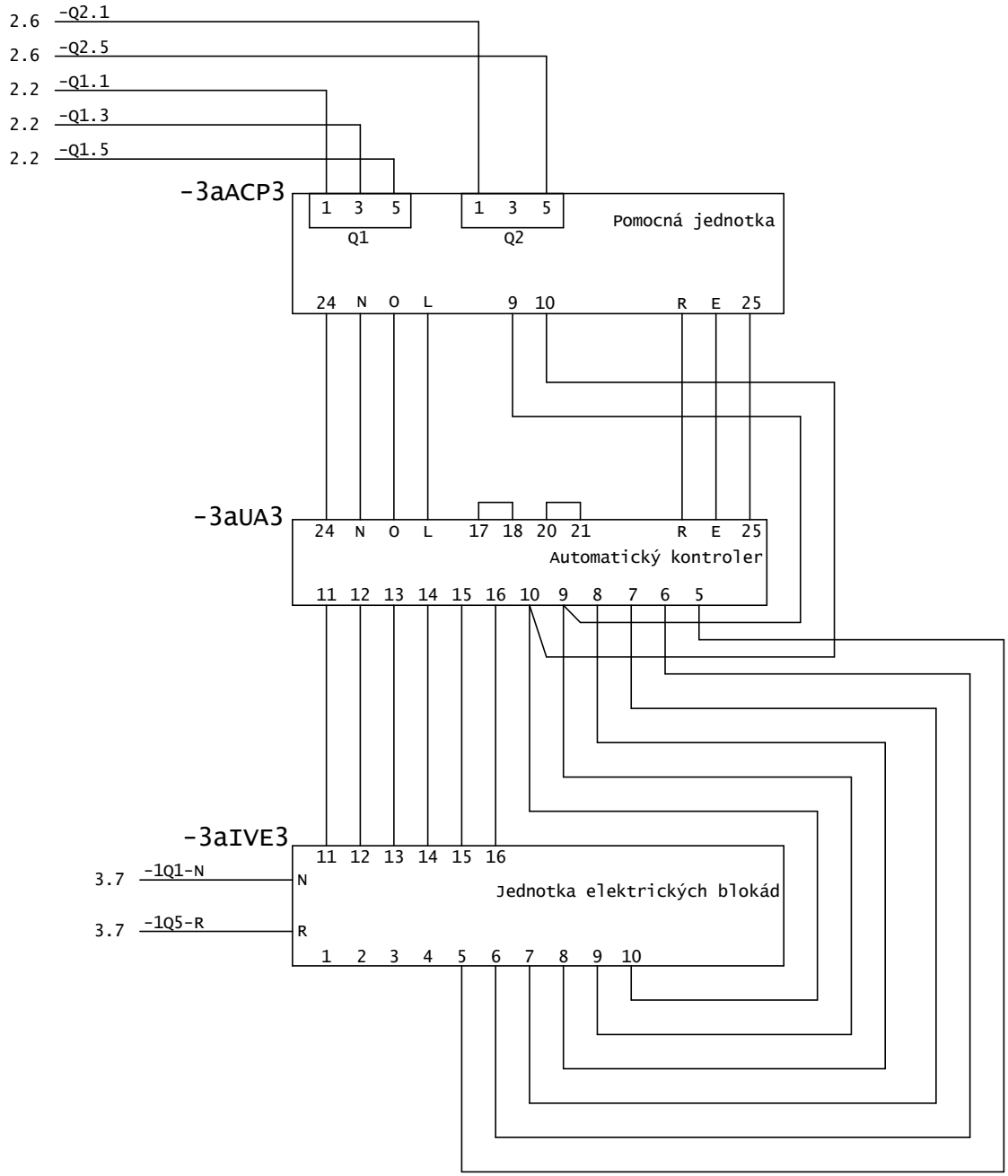

PS 02 - ELEKTRO-TECHNOLOGICKÁ ČÁST D.2.2.23 - OBVODOVÉ SCHÉMA ROZVADĚČE NN

				Datum	07.04.2020	Pražská Vodohospodářská Společnost Žatecká 110/2 110 00 Staré Město	TEMEX spol.s r.o. Erbenova 19, 703 00 Ostrava	Název výkresu Napájení 400VAC Automatický záskok	Archivní číslo D.2.2.23	=NAP +RMT1
				Kreslil	HOLÝ				Zakázkové číslo 16z19015	List 3a
				Kontrola	T.Lipták					Listů 57
Změna	Popis změny	Datum	Jméno	Soubor		Název projektu	Investor (objednatel)			

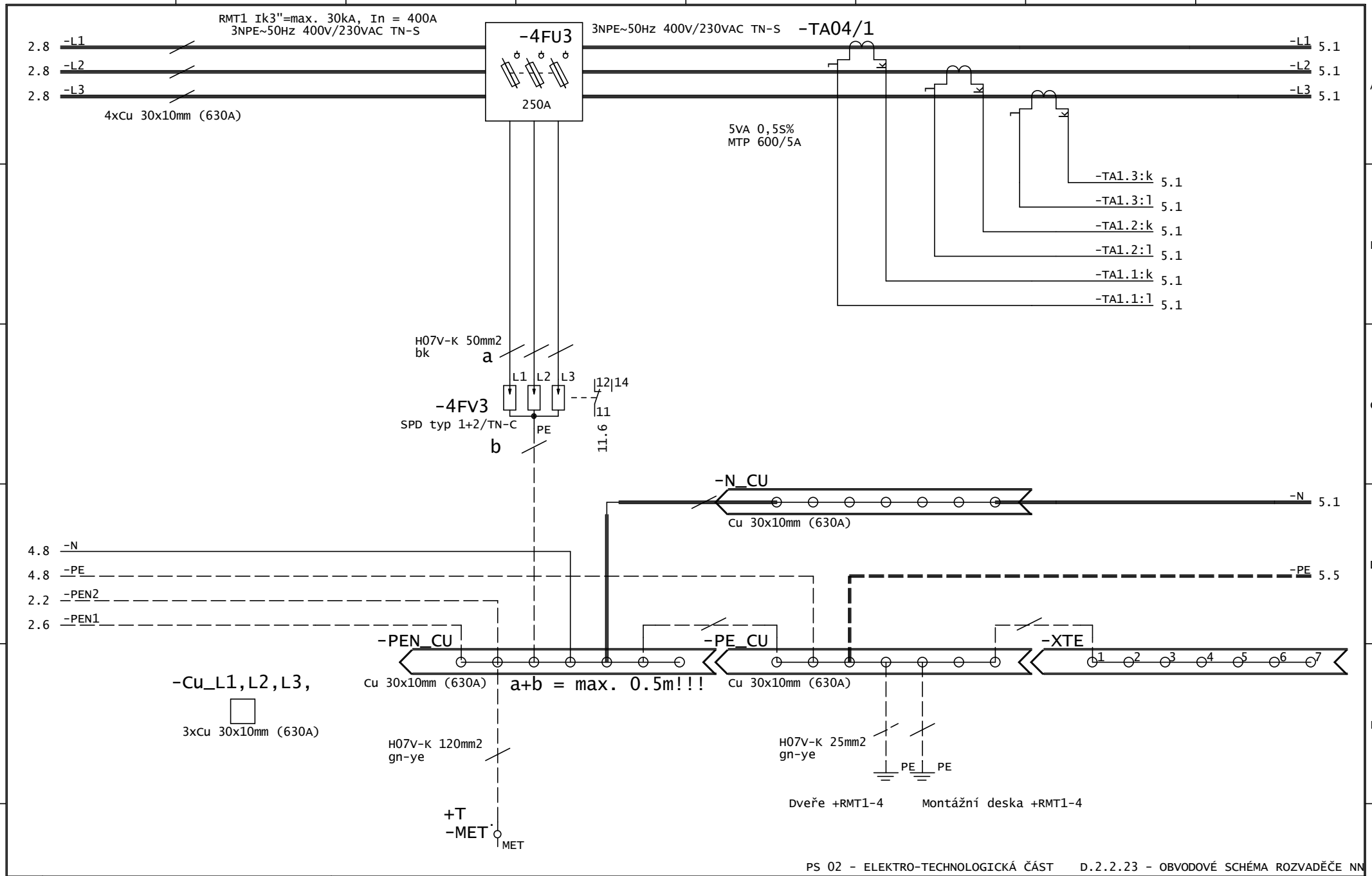

PS 02 - ELEKTRO-TECHNOLOGICKÁ ČÁST D.2.2.23 - OBVODOVÉ SCHÉMA ROZVADĚČE NN

				Datum	07.04.2020	Pražská Vodohospodářská Společnost Žatecká 110/2 110 00 Staré Město	TEMEX spol.s r.o. Erbenova 19, 703 00 Ostrava	Název výkresu Napájení 400VAC	Archivní číslo D.2.2.23	=NAP
				Kreslil	HOLÝ					+ RMT1
				Kontrola	T.Lipták				Zakázkové číslo 16z19015	List 4
Změna	Popis změny	Datum	Jméno	Soubor		Název projektu	Investor (objednatel)			Listů 57

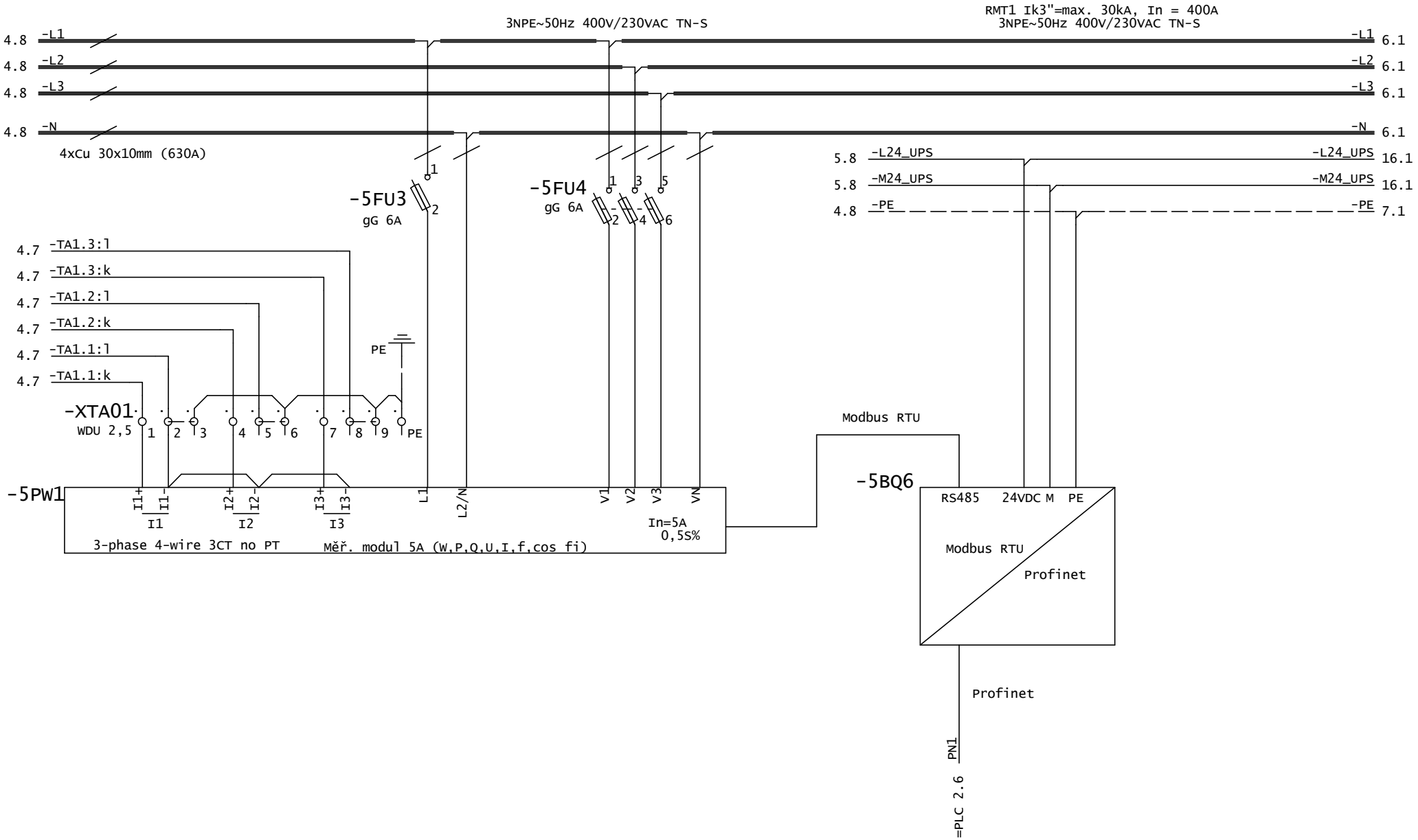

PS 02 - ELEKTRO-TECHNOLOGICKÁ ČÁST D.2.2.23 - OBVODOVÉ SCHÉMA ROZVADĚČE NN

				Datum	07.04.2020	Pražská Vodohospodářská Společnost Žatecká 110/2 110 00 Staré Město	TEMEX spol.s r.o. Erbenova 19, 703 00 Ostrava	Název výkresu Napájení 400VAC	Archivní číslo D.2.2.23	=NAP +RMT1	
				Kreslil	HOLÝ						
				Kontrola	T.Lipták				Zakázkové číslo 16z19015	List 5	
Změna	Popis změny	Datum	Jméno	Soubor		Název projektu	Investor (objednatel)			Listů 57	

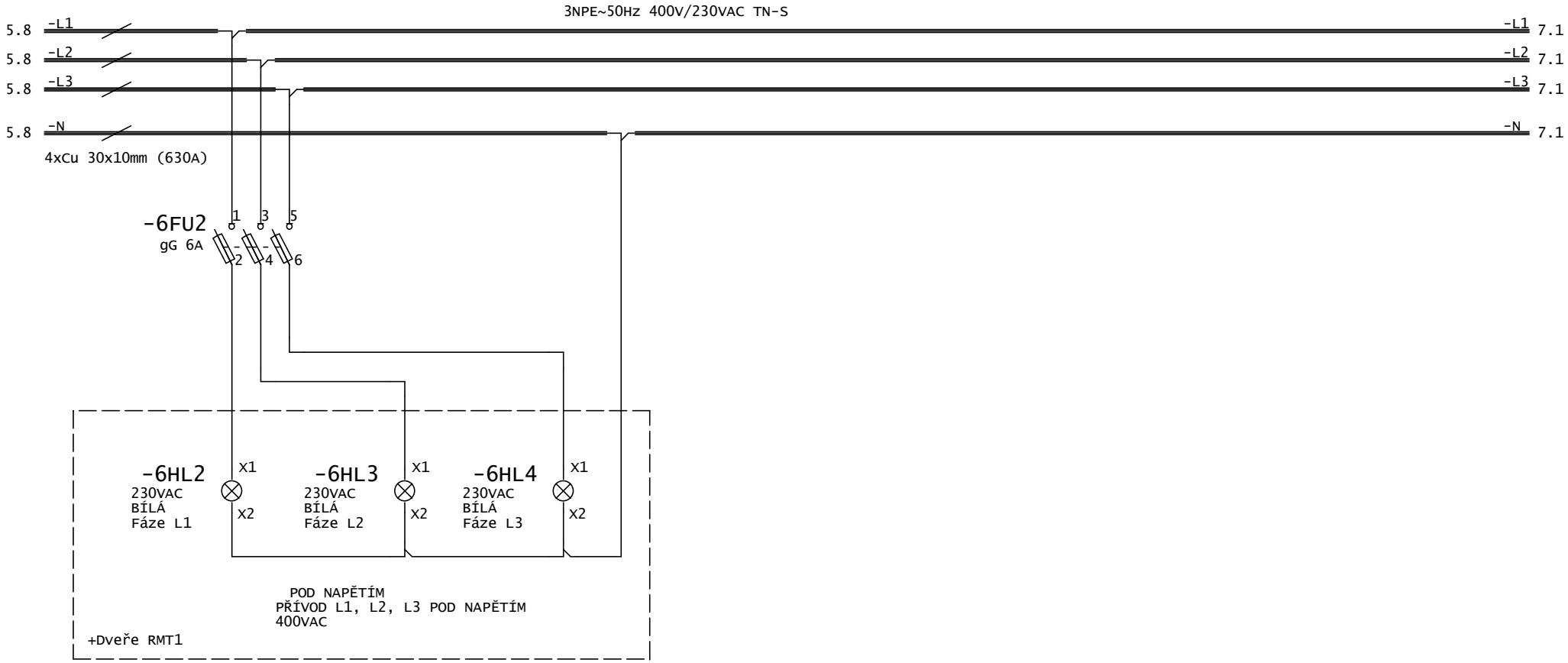

PS 02 - ELEKTRO-TECHNOLOGICKÁ ČÁST D.2.2.23 - OBVODOVÉ SCHÉMA ROZVADĚČE NN

				Datum	07.04.2020	Pražská Vodohospodářská Společnost Žatecká 110/2 110 00 Staré Město	TEMEX spol.s r.o. Erbenova 19, 703 00 Ostrava	Název výkresu Napájení 400VAC	Archivní číslo D.2.2.23	=NAP +RMT1
				Kreslil	HOLÝ					
				Kontrola	T.Lipták				Zakázkové číslo 16z19015	List 6 Listů 57
Změna	Popis změny	Datum	Jméno	Soubor		Název projektu	Investor (objednatel)			

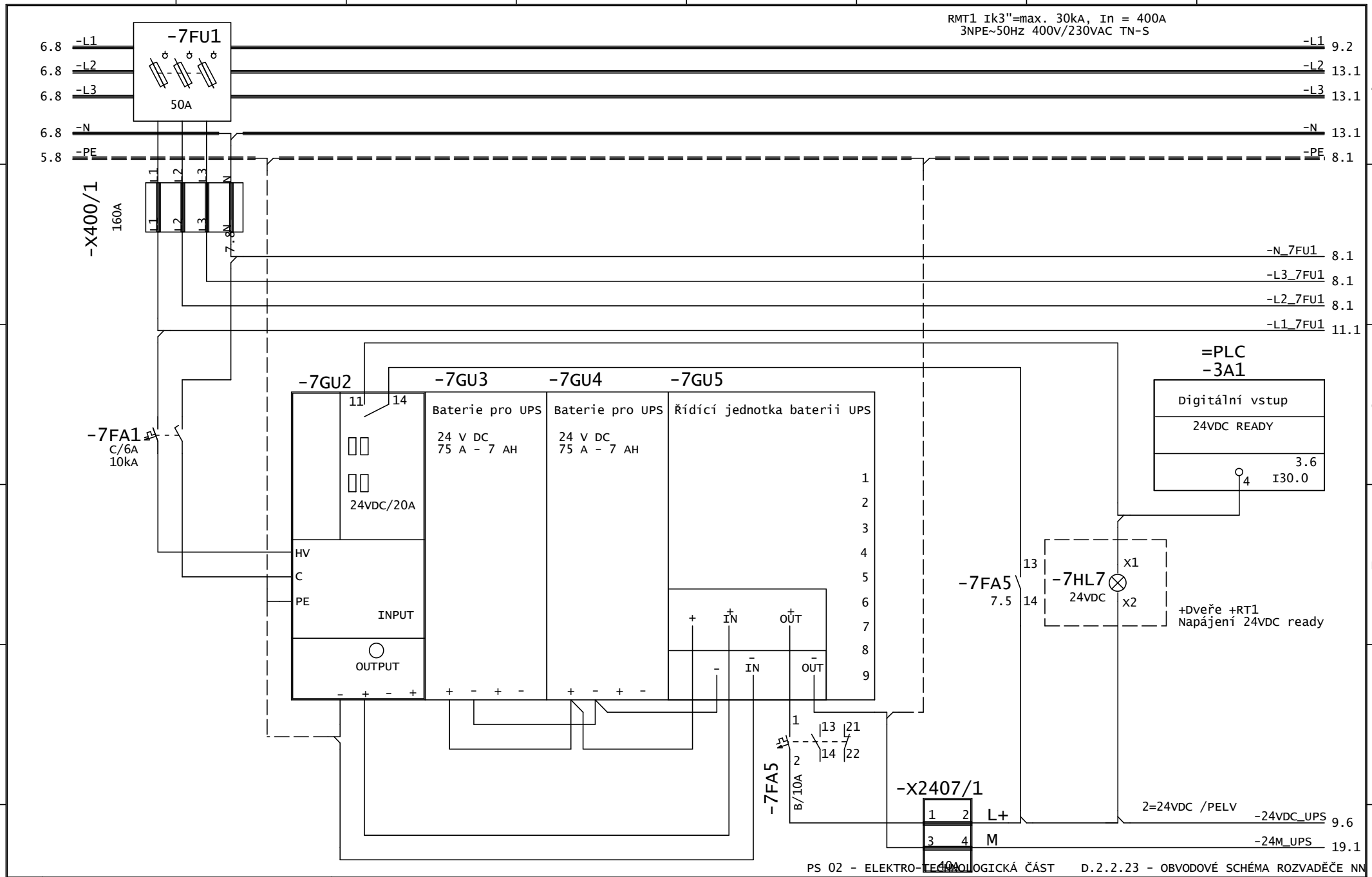

				Datum	07.04.2020	Pražská Vodohospodářská Společnost Žatecká 110/2 110 00 Staré Město	TEMEX spol.s r.o. Erbenova 19, 703 00 Ostrava	Název výkresu Napájení 24VDC + UPS	Archivní číslo D.2.2.23	=NAP
				Kreslil	HOLÝ					+ RMT1
				Kontrola	T.Lipták				Zakázkové číslo 16z19015	List 7
Změna	Popis změny	Datum	Jméno	Soubor		Název projektu	Investor (objednatel)			Listů 57

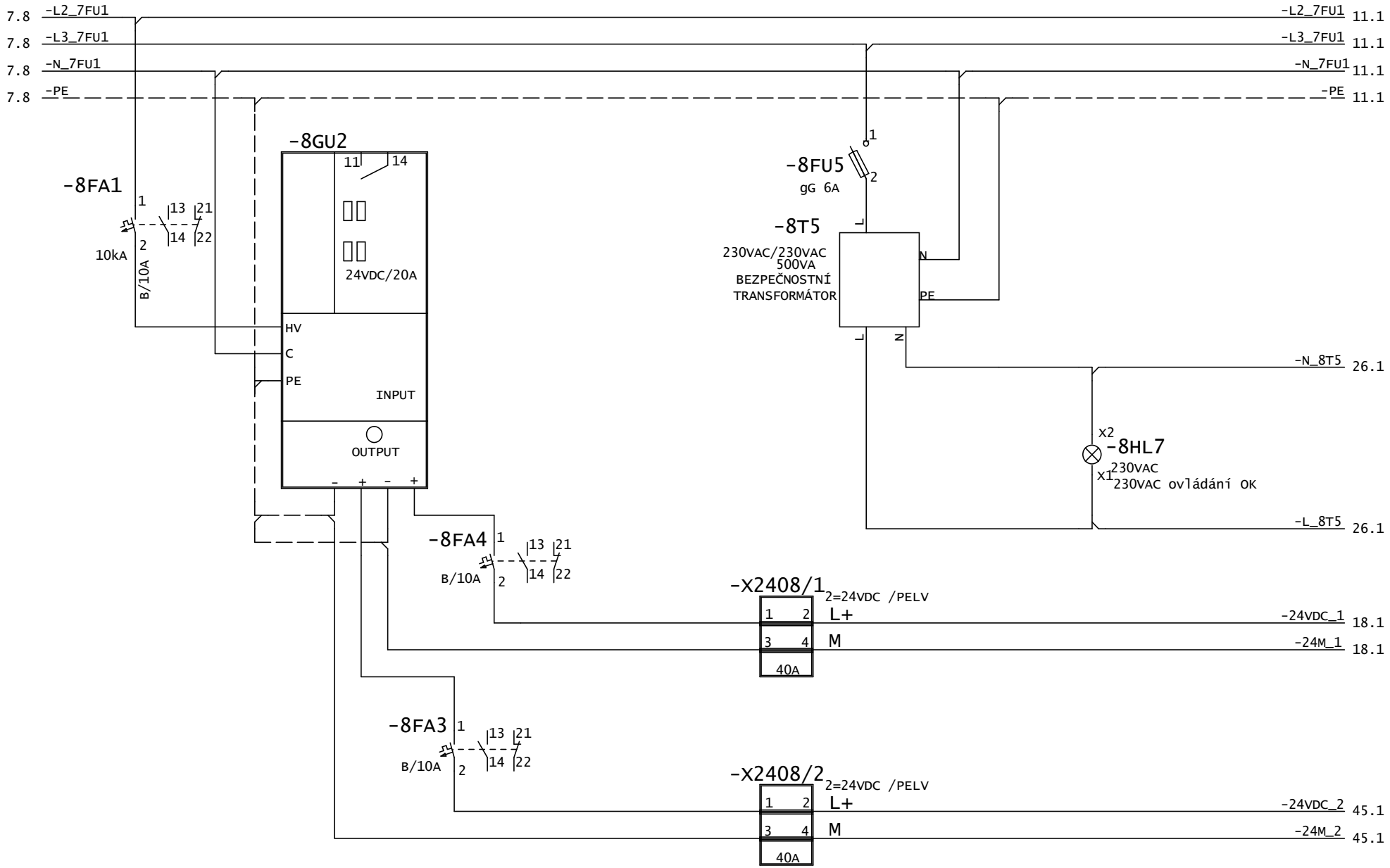

PS 02 - ELEKTRO-TECHNOLOGICKÁ ČÁST D.2.2.23 - OBVODOVÉ SCHÉMA ROZVADĚČE NN

				Datum	07.04.2020	Pražská Vodohospodářská Společnost Žatecká 110/2 110 00 Staré Město	TEMEX spol.s r.o. Erbenova 19, 703 00 Ostrava	Název výkresu Napájení 24VDC Bezpečnostní transformátor	Archivní číslo D.2.2.23	=NAP +RMT1	
				Kreslil	HOLÝ						
				Kontrola	T.Lipták				Zakázkové číslo 16z19015	List 8 Listů 57	
Změna	Popis změny	Datum	Jméno	Soubor		Název projektu	Investor (objednatel)				

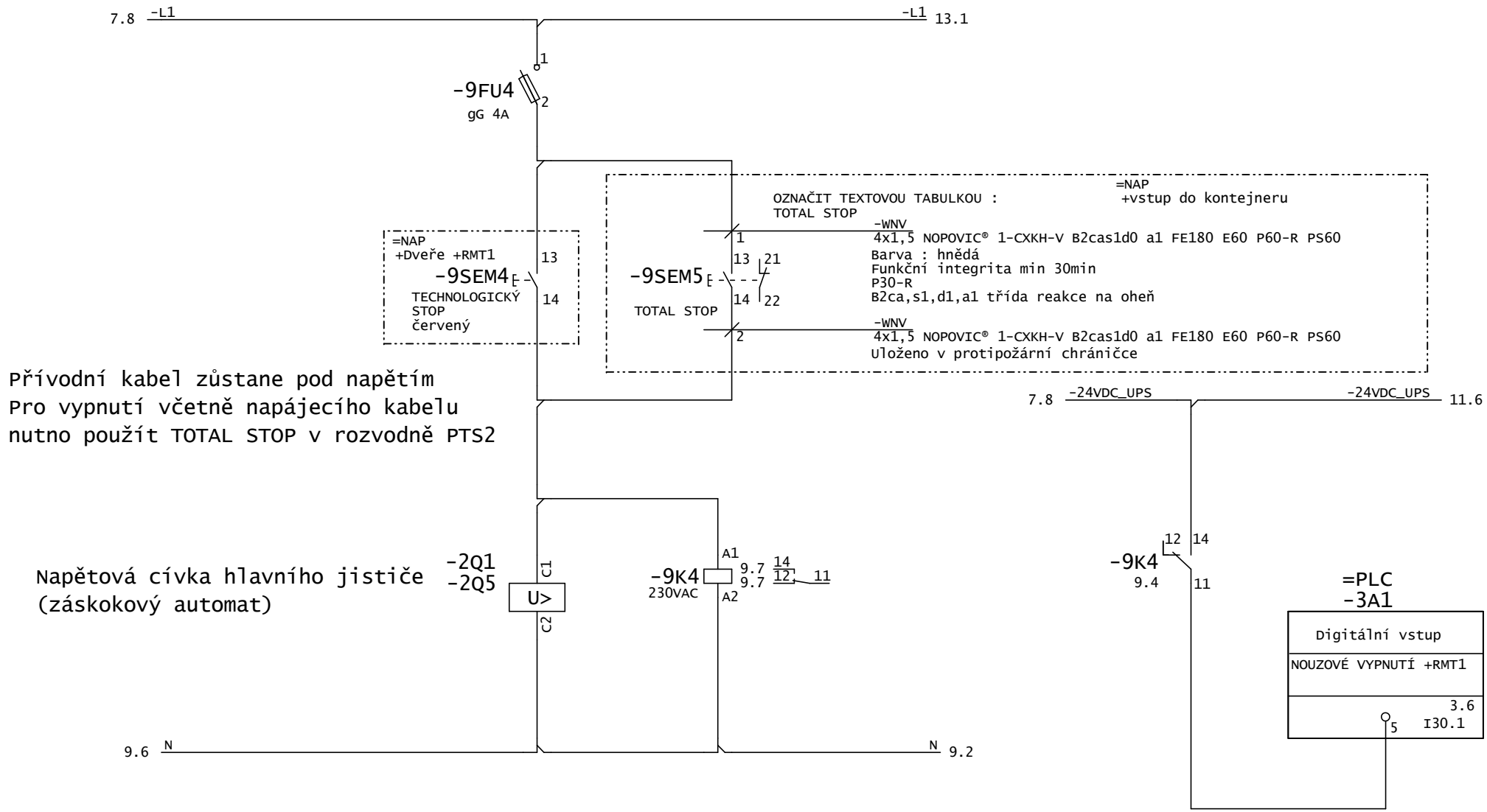

PS 02 - ELEKTRO-TECHNOLOGICKÁ ČÁST D.2.2.23 - OBVODOVÉ SCHÉMA ROZVADĚČE NN

				Datum	07.04.2020	Pražská Vodohospodářská Společnost Žatecká 110/2 110 00 Staré Město	TEMEX spol.s r.o. Erbenova 19, 703 00 Ostrava	Název výkresu Obvody NV	Archivní číslo D.2.2.23	=NAP +RMT1	
				Kreslil	HOLÝ						
				Kontrola	T.Lipták				Zakázkové číslo 16z19015	List 9	
Změna	Popis změny	Datum	Jméno	Soubor		Název projektu	Investor (objednatel)			Listů 57	

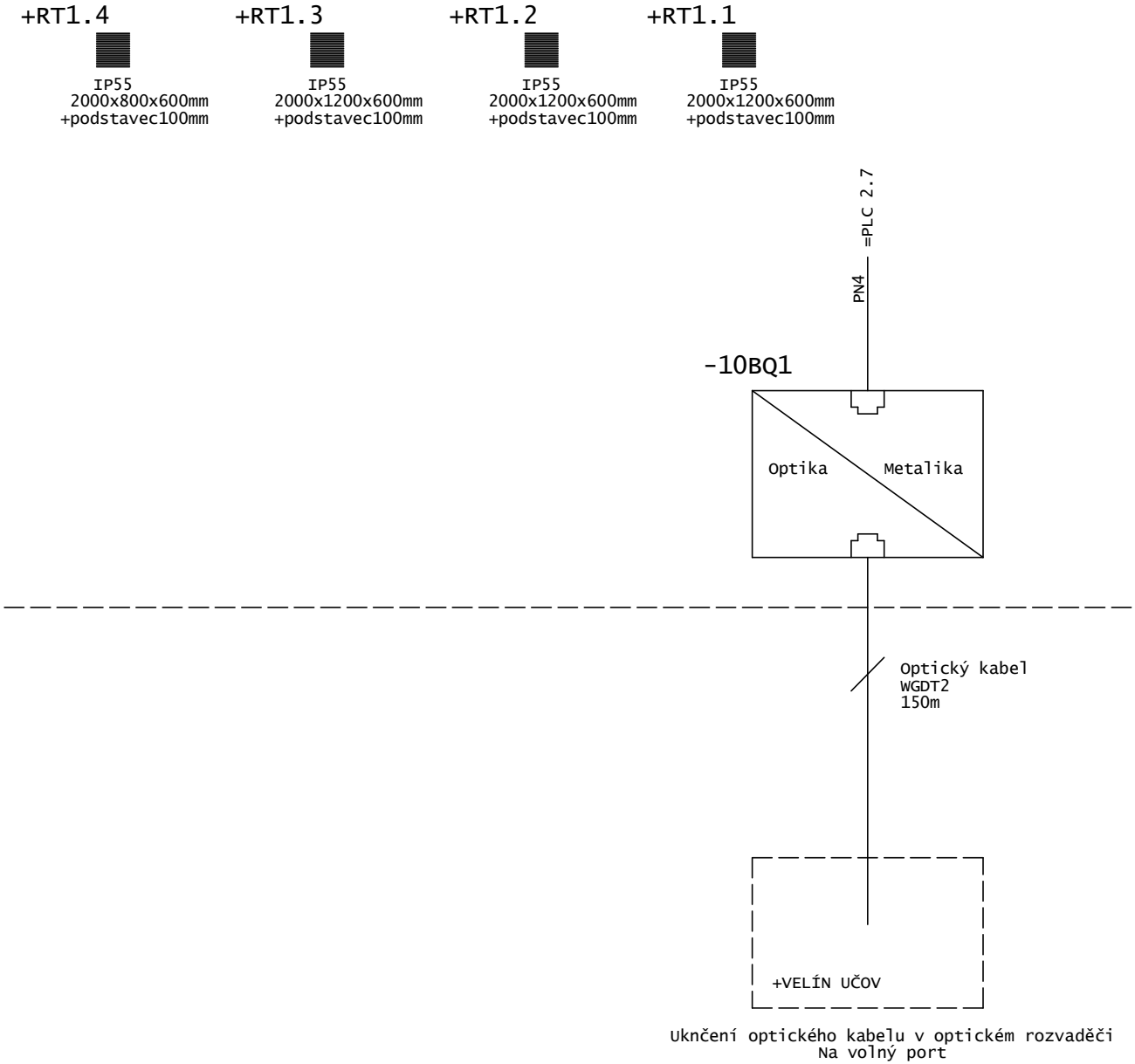

PS 02 - ELEKTRO-TECHNOLOGICKÁ ČÁST D.2.2.23 - OBVODOVÉ SCHÉMA ROZVADĚČE NN

				Datum	07.04.2020	Pražská Vodohospodářská Společnost Žatecká 110/2 110 00 Staré Město	TEMEX spol.s r.o. Erbenova 19, 703 00 Ostrava	Název výkresu Komunikace Metalika/Optika Rozvaděč +RT1.1,2,3,4	Archivní číslo D.2.2.23	=NAP +RMT1	
				Kreslil	HOLÝ						
				Kontrola	T.Lipták				Zakázkové číslo 16z19015	List 10	
Změna	Popis změny	Datum	Jméno	Soubor		Název projektu	Investor (objednatel)			Listů 57	

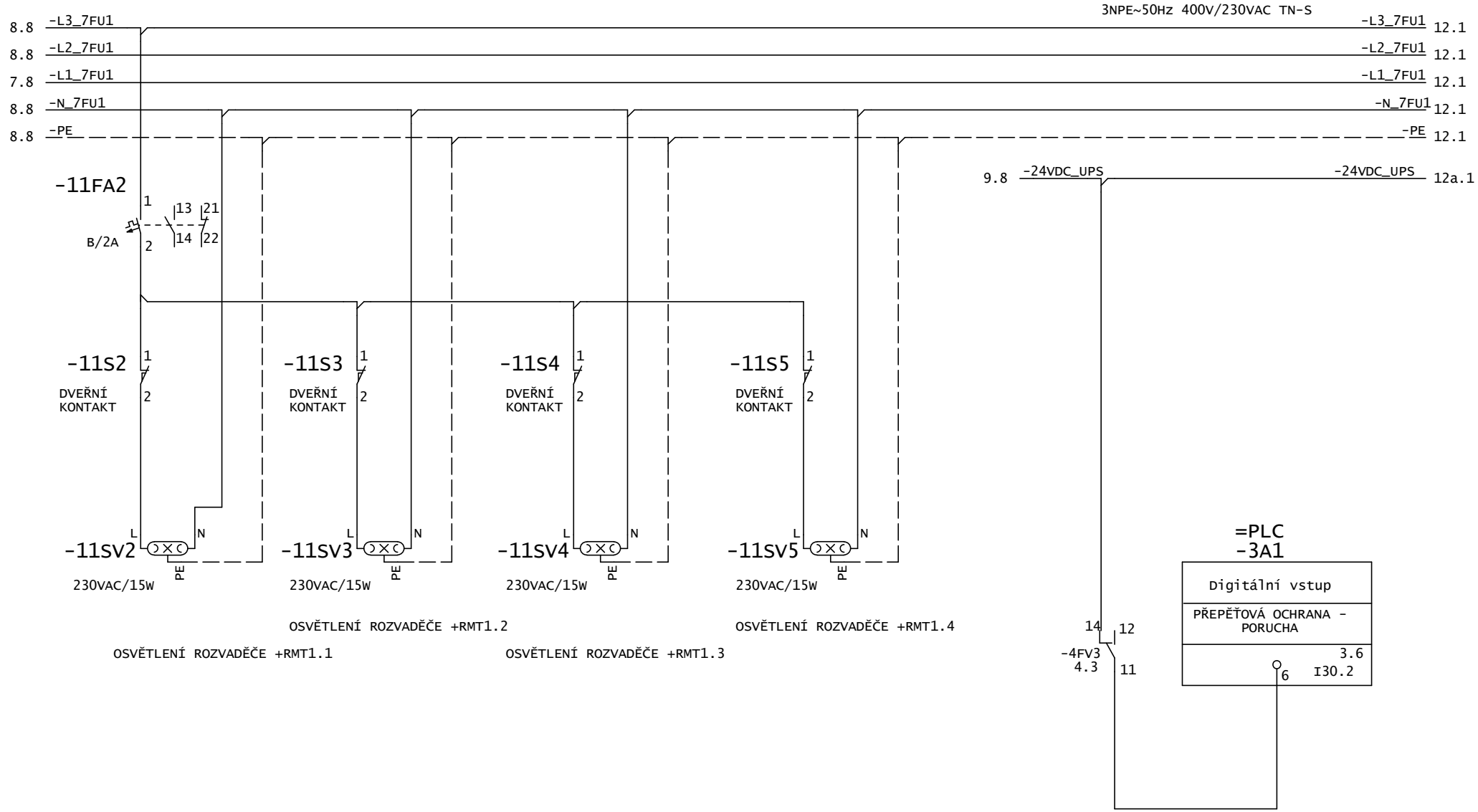

PS 02 - ELEKTRO-TECHNOLOGICKÁ ČÁST D.2.2.23 - OBVODOVÉ SCHÉMA ROZVADĚČE NN

				Datum	07.04.2020	Pražská Vodohospodářská Společnost Žatecká 110/2 110 00 Staré Město	TEMEX spol.s r.o. Erbenova 19, 703 00 Ostrava	Název výkresu Osvětlení polí rozvaděče +RT1	Archivní číslo D.2.2.23	=NAP +RMT1
				Kreslil	HOLÝ					
				Kontrola	T.Lipták				Zakázkové číslo 16z19015	List 11 Listů 57
Změna	Popis změny	Datum	Jméno	Soubor		Název projektu	Investor (objednatel)			

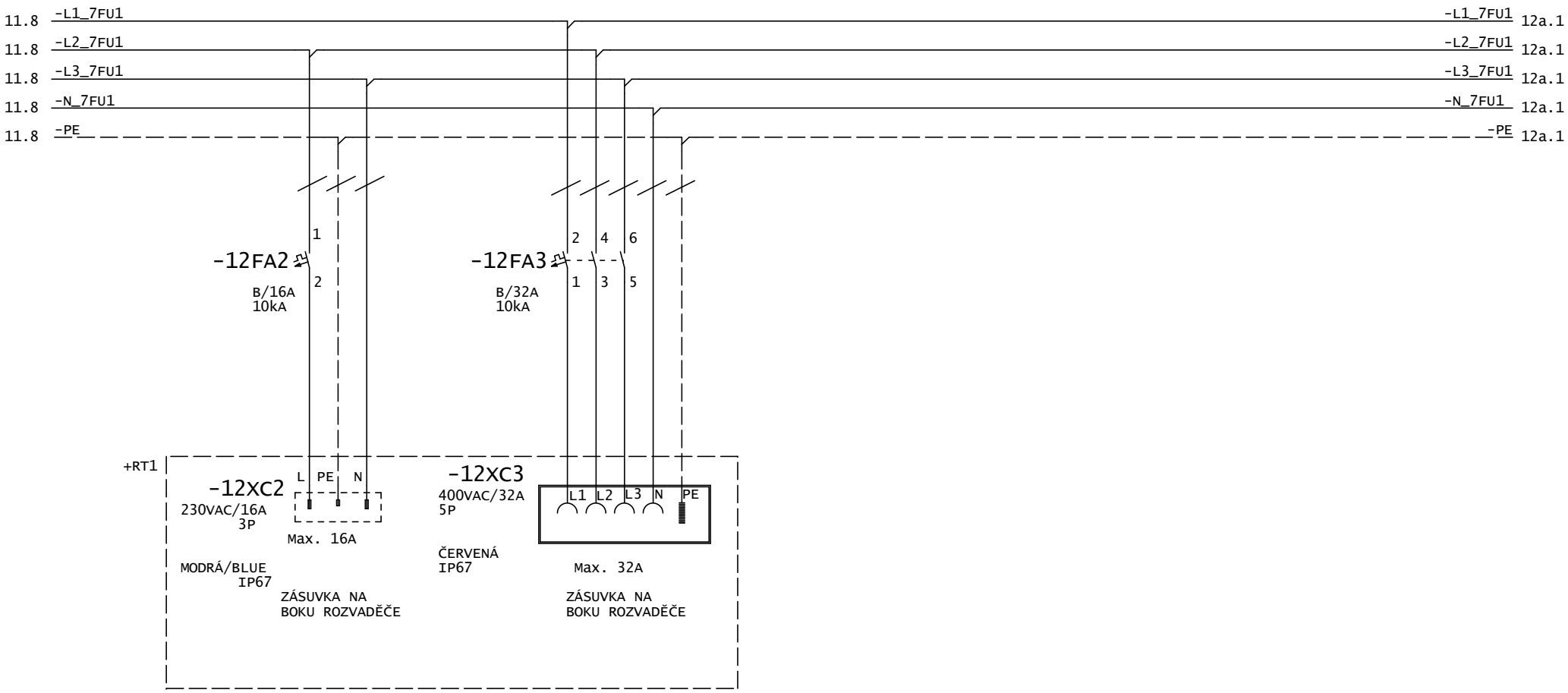

PS 02 - ELEKTRO-TECHNOLOGICKÁ ČÁST D.2.2.23 - OBVODOVÉ SCHÉMA ROZVADĚČE NN

				Datum	07.04.2020	Pražská Vodohospodářská Společnost Žatecká 110/2 110 00 Staré Město	TEMEX spol.s r.o. Erbenova 19, 703 00 Ostrava	Název výkresu Servisní zásuvky	Archivní číslo D.2.2.23	=NAP +RMT1
				Kreslil	HOLÝ					
				Kontrola	T.Lipták				Zakázkové číslo 16z19015	List 12 Listů 57
Změna	Popis změny	Datum	Jméno	Soubor		Název projektu	Investor (objednatel)			

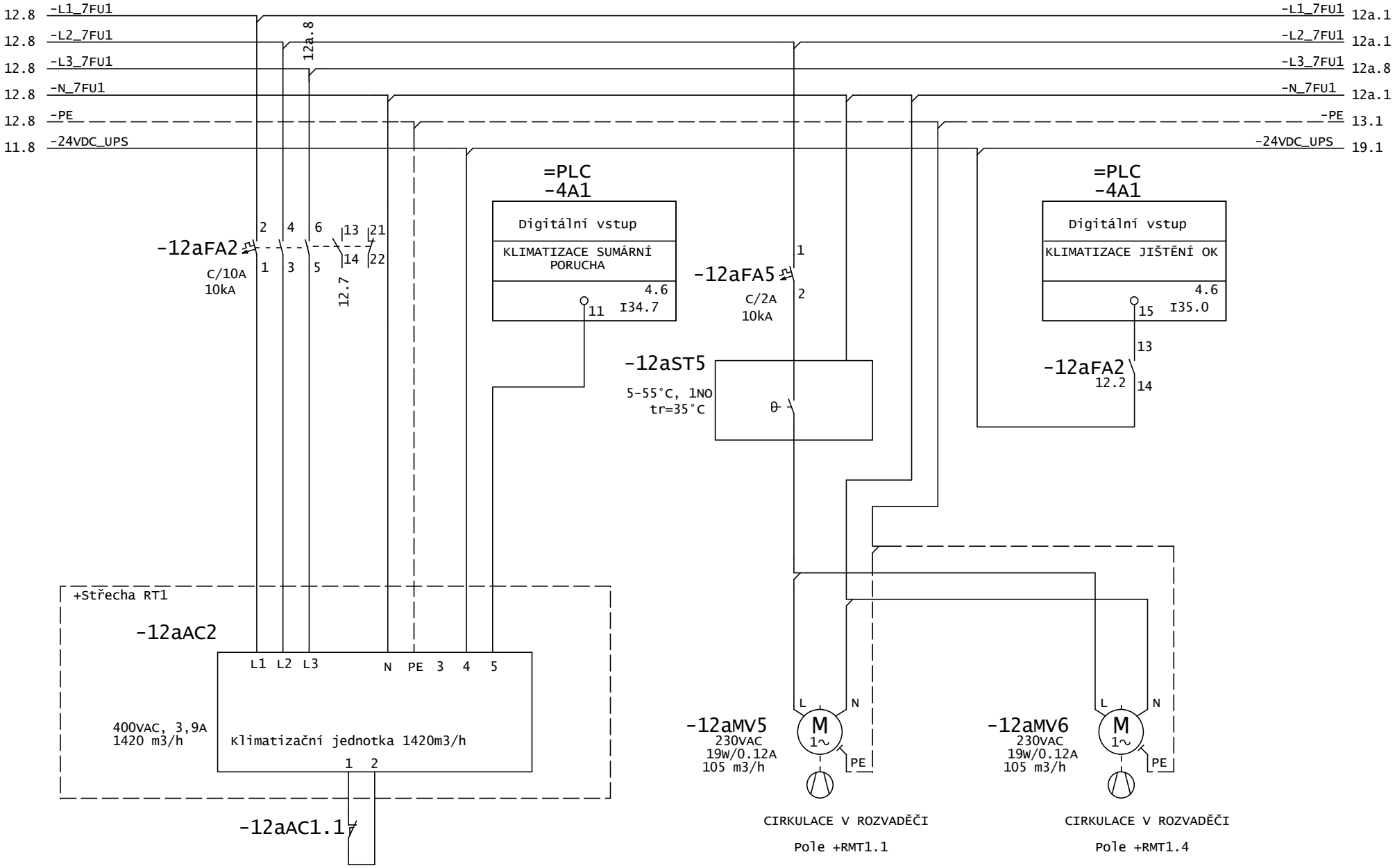

PS 02 - ELEKTRO-TECHNOLOGICKÁ ČÁST D.2.2.23 - OBVODOVÉ SCHÉMA ROZVADĚČE NN

				Datum	07.04.2020	Pražská Vodohospodářská Společnost Žatecká 110/2 110 00 Staré Město	TEMEX spol.s r.o. Erbenova 19, 703 00 Ostrava	Název výkresu Chlazení rozvaděče +RT	Archivní číslo D.2.2.23	=NAP +RMT1	
				Kreslil	HOLÝ						
				Kontrola	T.Lipták				Zakázkové číslo 16z19015	List 12a	
Změna	Popis změny	Datum	Jméno	Soubor		Název projektu	Investor (objednatel)			Listů 57	

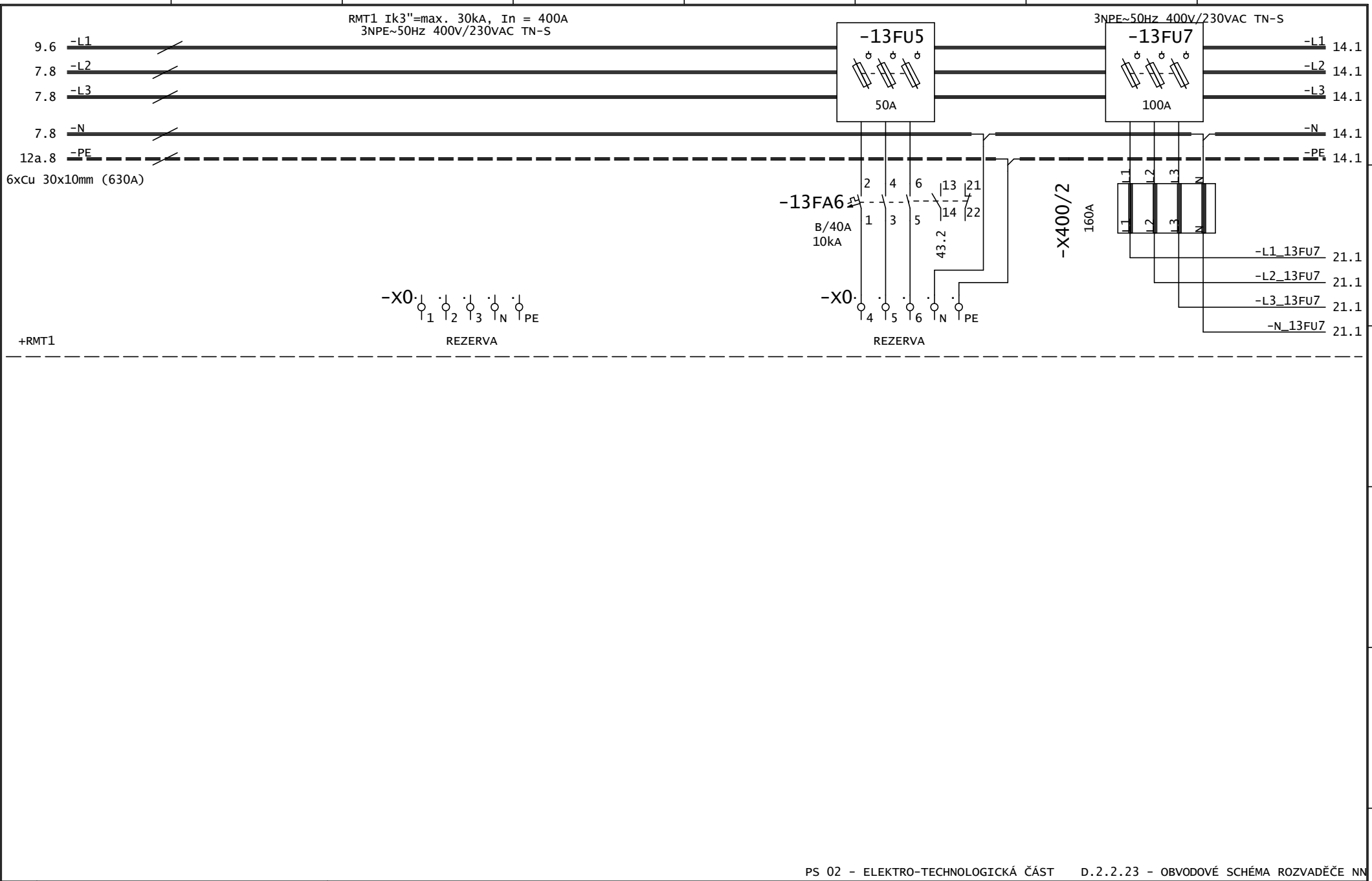

PS 02 - ELEKTRO-TECHNOLOGICKÁ ČÁST D.2.2.23 - OBVODOVÉ SCHÉMA ROZVADĚČE NN

				Datum	07.04.2020	Pražská Vodohospodářská Společnost Žatecká 110/2 110 00 Staré Město	TEMEX spol.s r.o. Erbenova 19, 703 00 Ostrava	Název výkresu Napájecí vývody	Archivní číslo D.2.2.23	=NAP
				Kreslil	HOLÝ					+ RMT1
				Kontrola	T.Lipták				Zakázkové číslo 16z19015	List 13
Změna	Popis změny	Datum	Jméno	Soubor		Název projektu	Investor (objednatel)			Listů 57

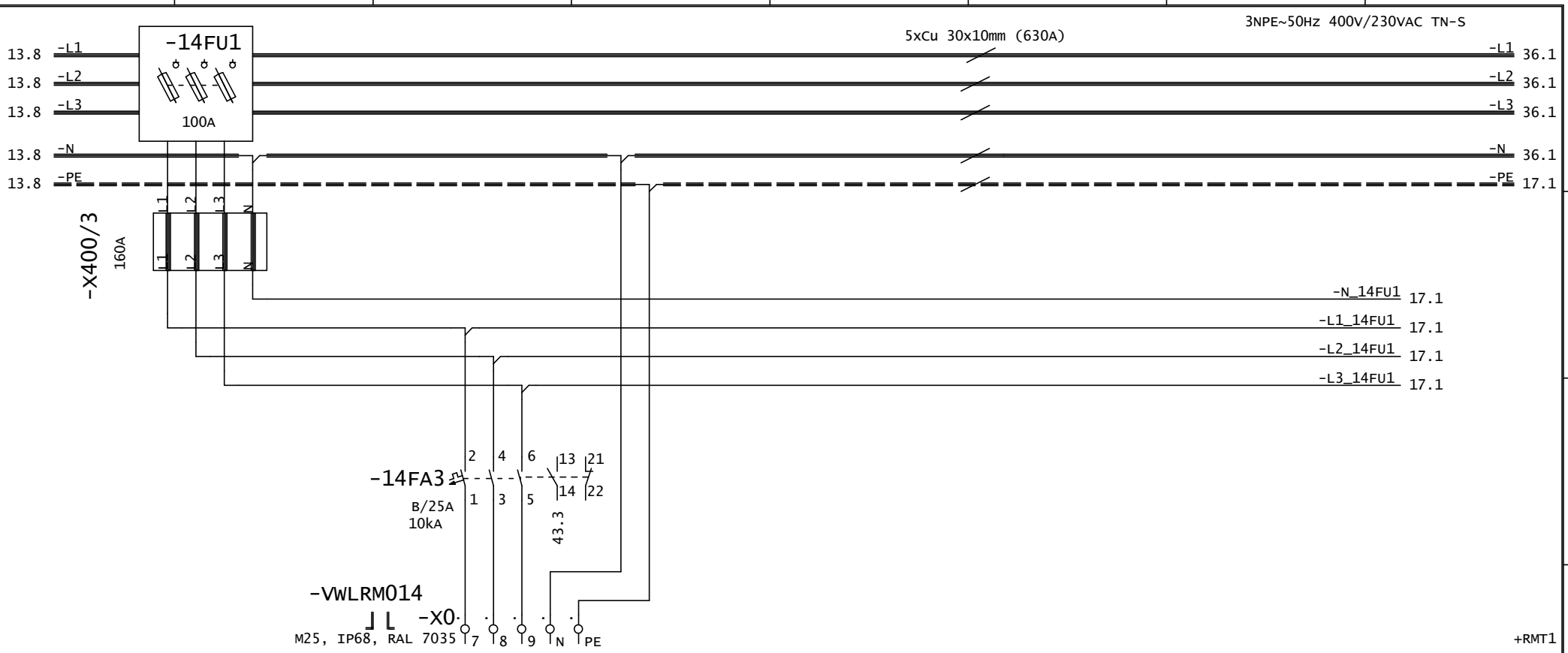

PS 02 - ELEKTRO-TECHNOLOGICKÁ ČÁST D.2.2.23 - OBVODOVÉ SCHÉMA ROZVADĚČE NN

				Datum	07.04.2020	Pražská Vodohospodářská Společnost Žatecká 110/2 110 00 Staré Město	TEMEX spol.s r.o. Erbenova 19, 703 00 Ostrava	Název výkresu Napájecí vývody	Archivní číslo D.2.2.23	=NAP +RMT1	
				Kreslil	HOLÝ						
				Kontrola	T.Lipták				Zakázkové číslo 16z19015	List 14	
Změna	Popis změny	Datum	Jméno	Soubor		Název projektu	Investor (objednatel)			Listů 57	

REZERVA

PS 02 - ELEKTRO-TECHNOLOGICKÁ ČÁST D.2.2.23 - OBVODOVÉ SCHÉMA ROZVADĚČE NN

				Datum	07.04.2020	Pražská Vodohospodářská Společnost Žatecká 110/2 110 00 Staré Město	TEMEX spol.s r.o. Erbenova 19, 703 00 Ostrava	Název výkresu Napájecí vývody	Archivní číslo D.2.2.23	=NAP +RMT1
				Kreslil	HOLÝ					
				Kontrola	T.Lipták				Zakázkové číslo 16z19015	List 15 Listů 57
Změna	Popis změny	Datum	Jméno	Soubor		Název projektu	Investor (objednatel)			

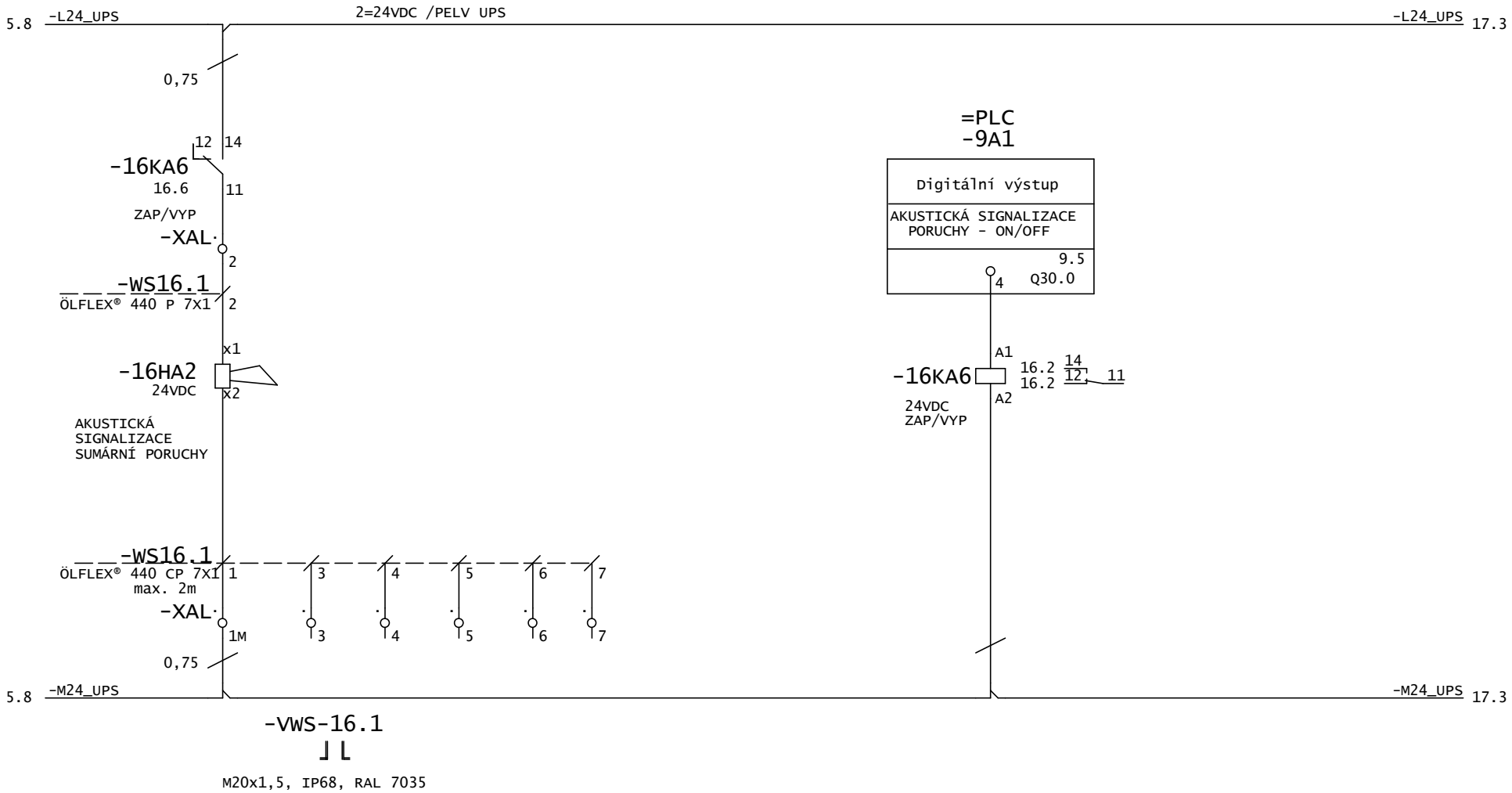

PS 02 - ELEKTRO-TECHNOLOGICKÁ ČÁST D.2.2.23 - OBVODOVÉ SCHÉMA ROZVADĚČE NN

				Datum	07.04.2020	Pražská Vodohospodářská Společnost Žatecká 110/2 110 00 Staré Město	TEMEX spol.s r.o. Erbenova 19, 703 00 Ostrava	Název výkresu Akustický alarm	Archivní číslo D.2.2.23	=NAP	
				Kreslil	HOLÝ					+ RMT1	
				Kontrola	T.Lipták				Zakázkové číslo 16z19015	List 16	
Změna	Popis změny	Datum	Jméno	Soubor		Název projektu	Investor (objednatel)			Listů 57	

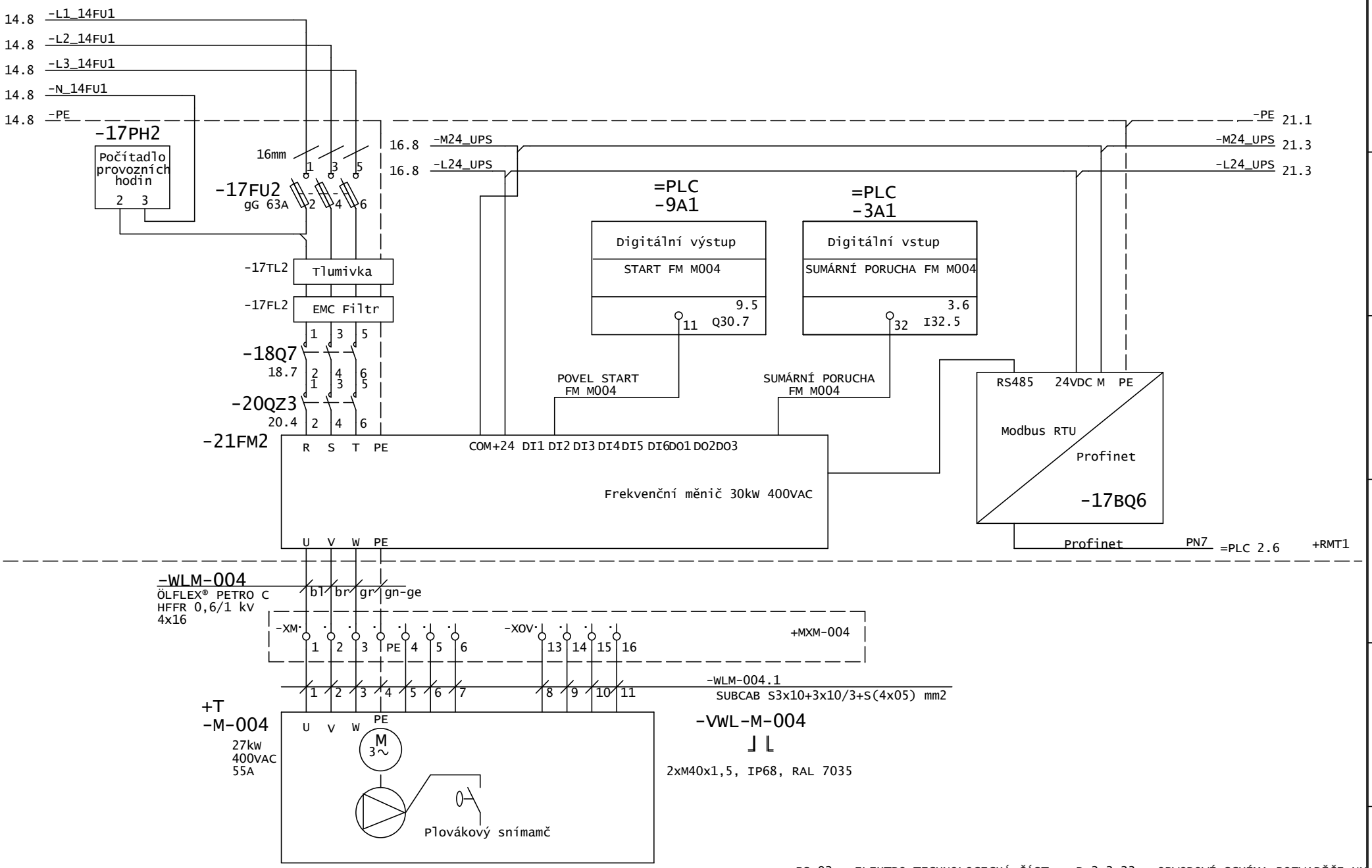

PS 02 - ELEKTRO-TECHNOLOGICKÁ ČÁST D.2.2.23 - OBVODOVÉ SCHÉMA ROZVADĚČE NN

				Datum	07.04.2020	Pražská Vodohospodářská Společnost Žatecká 110/2 110 00 Staré Město	TEMEX spol.s r.o. Erbenova 19, 703 00 Ostrava	Název výkresu Zapojení čerpadla M-004	Archivní číslo D.2.2.23	=NAP +RMT1
				Kreslil	HOLÝ					
				Kontrola	T.Lipták				Zakázkové číslo 16z19015	List 17 Listů 57
Změna	Popis změny	Datum	Jméno	Soubor		Název projektu	Investor (objednatel)			

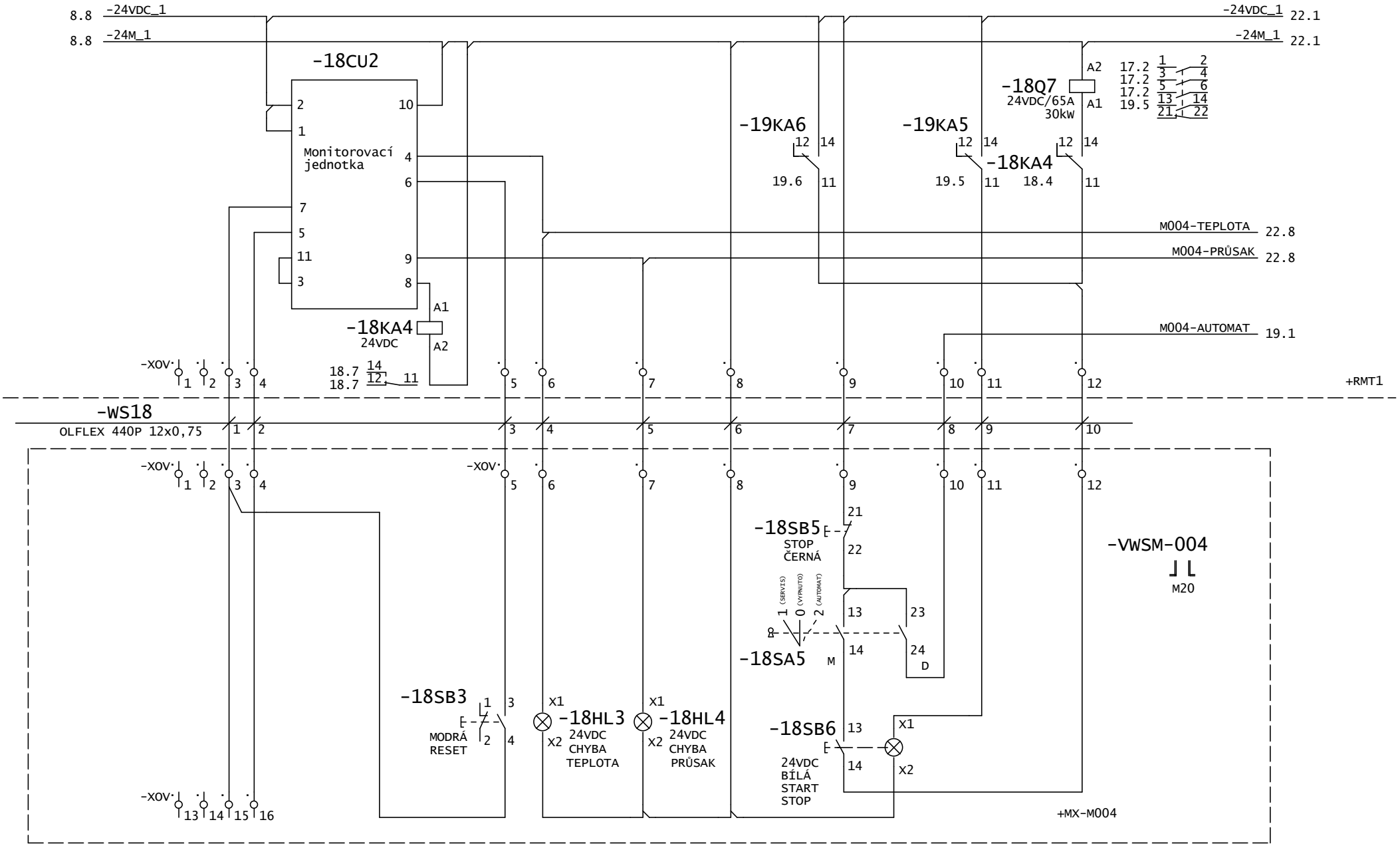

PS 02 - ELEKTRO-TECHNOLOGICKÁ ČÁST D.2.2.23 - OBVODOVÉ SCHÉMA ROZVADĚČE NN

				Datum	07.04.2020	Pražská Vodohospodářská Společnost Žatecká 110/2 110 00 Staré Město	TEMEX spol.s r.o. Erbenova 19, 703 00 Ostrava	Název výkresu Zapojení čerpadla M-004	Archivní číslo D.2.2.23	=NAP
				Kreslil	HOLÝ					+ RMT1
				Kontrola	T.Lipták				Zakázkové číslo 16z19015	List 18
Změna	Popis změny	Datum	Jméno	Soubor		Název projektu	Investor (objednatel)			Listů 57

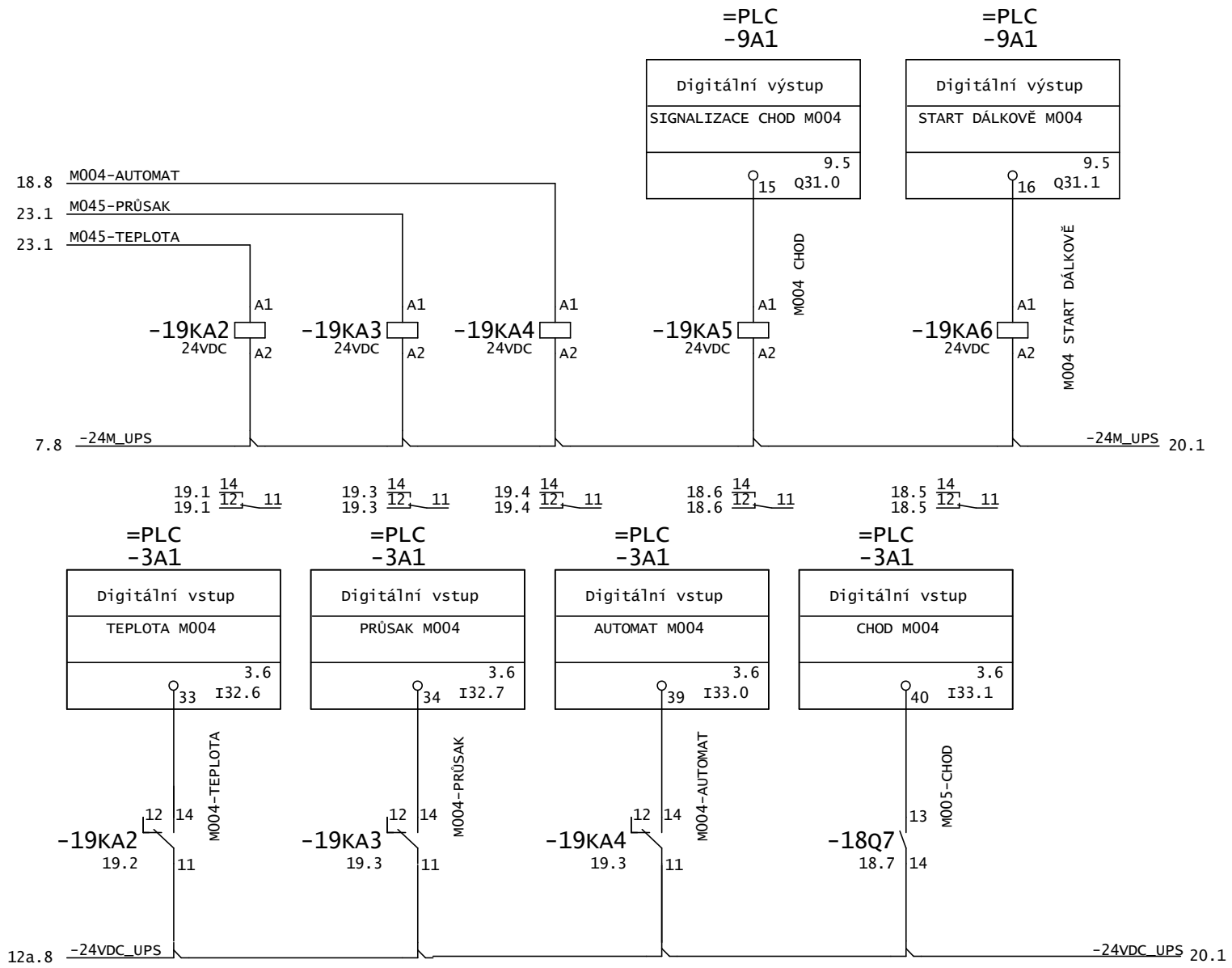

PS 02 - ELEKTRO-TECHNOLOGICKÁ ČÁST D.2.2.23 - OBVODOVÉ SCHÉMA ROZVADĚČE NN

				Datum	07.04.2020	Pražská Vodohospodářská Společnost Žatecká 110/2 110 00 Staré Město	TEMEX spol.s r.o. Erbenova 19, 703 00 Ostrava	Název výkresu Zapojení čerpadla M-004	Archivní číslo D.2.2.23	=NAP
				Kreslil	HOLÝ					+RMT1
				Kontrola	T.Lipták				Zakázkové číslo 16z19015	List 19
Změna	Popis změny	Datum	Jméno	Soubor		Název projektu	Investor (objednatel)			Listů 57

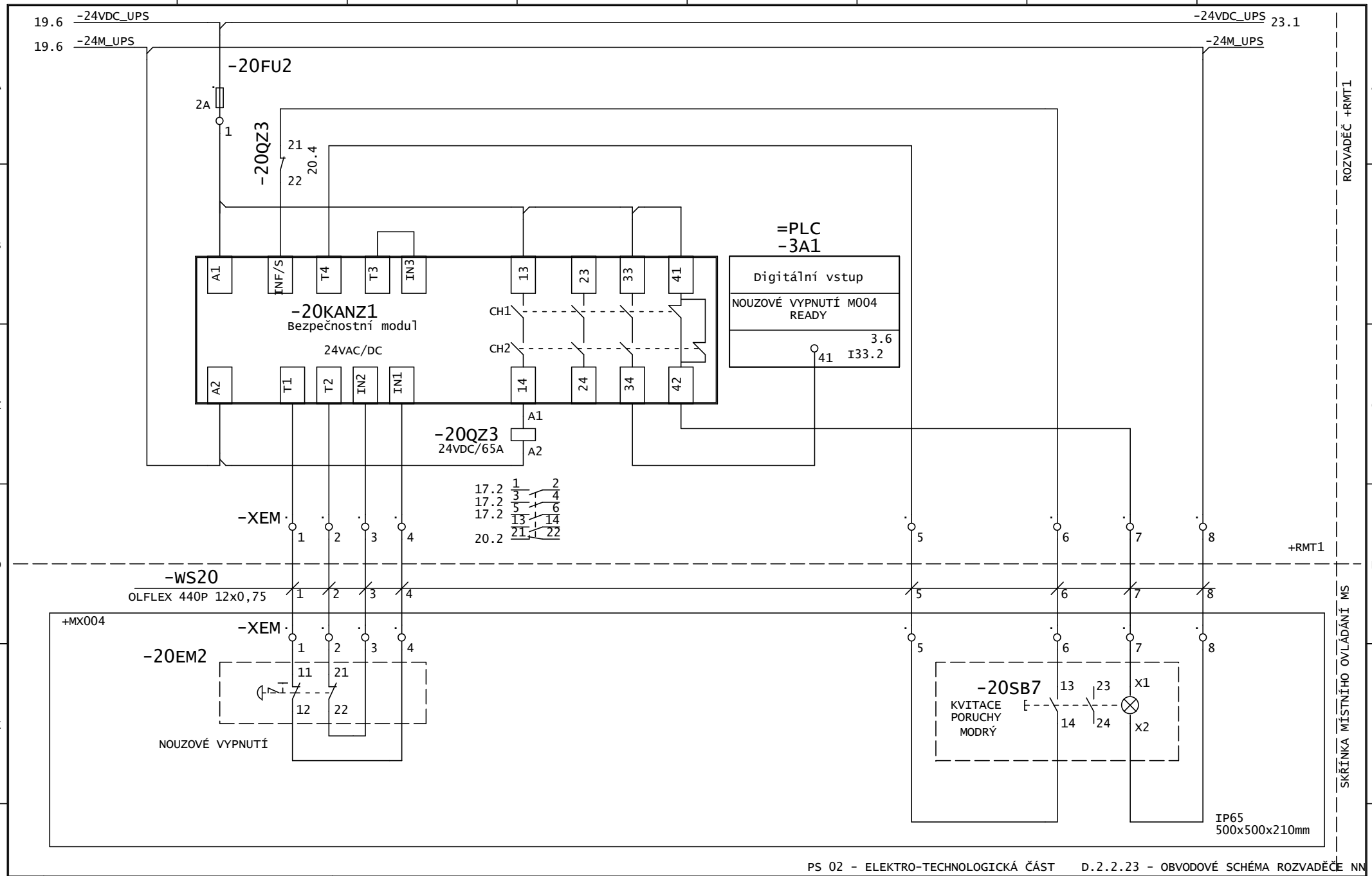

PS 02 - ELEKTRO-TECHNOLOGICKÁ ČÁST D.2.2.23 - OBVODOVÉ SCHÉMA ROZVADĚČE NN

				Datum	07.04.2020	Pražská Vodohospodářská Společnost Žatecká 110/2 110 00 Staré Město	TEMEX spol.s r.o. Erbenova 19, 703 00 Ostrava	Název výkresu Zapojení čerpadla M-004	Archivní číslo D.2.2.23	=NAP	
				Kreslil	HOLÝ					+ RMT1	
				Kontrola	T.Lipták				Zakázkové číslo 16z19015	List 20	
Změna	Popis změny	Datum	Jméno	Soubor		Název projektu	Investor (objednatel)			Listů 57	

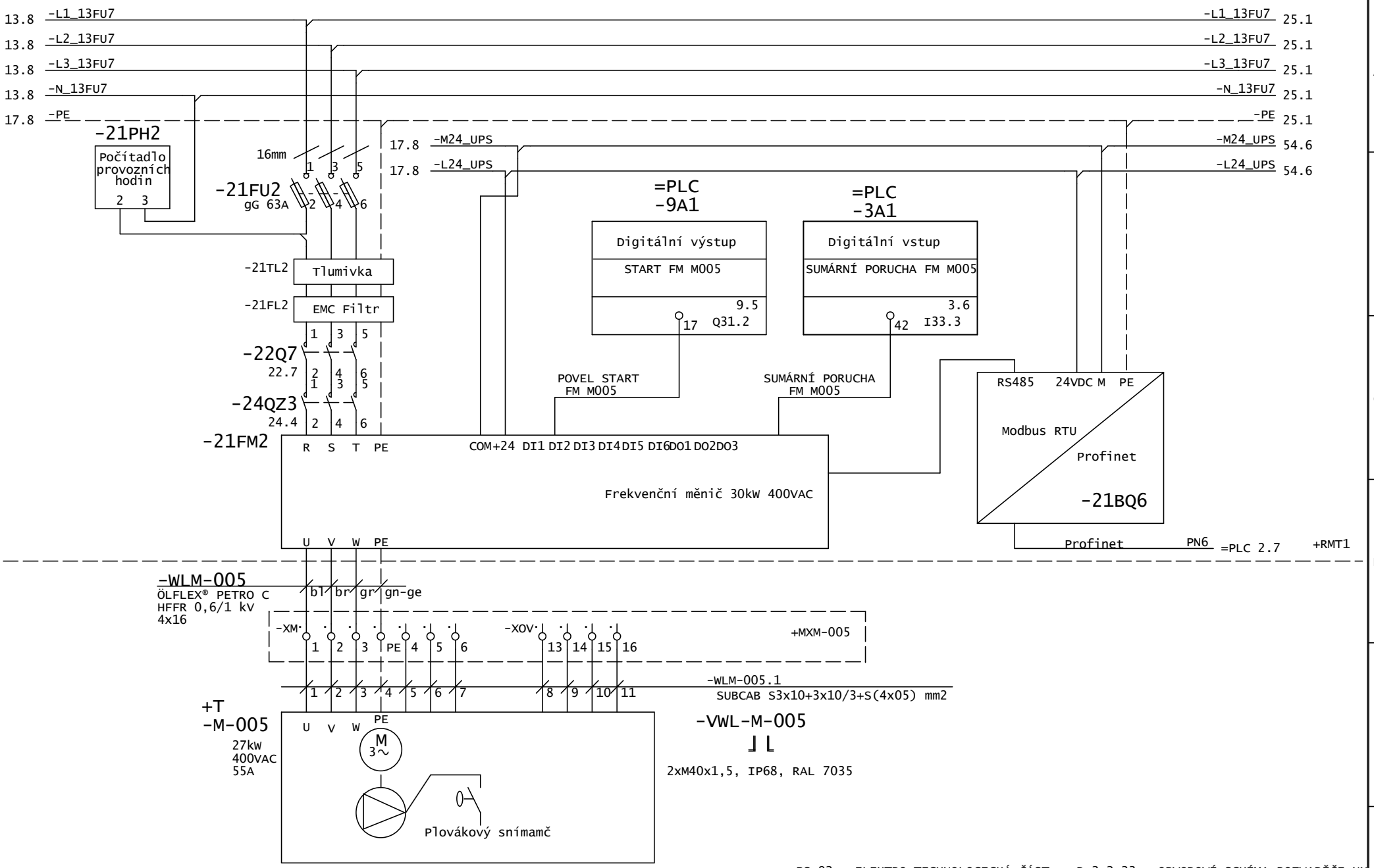

PS 02 - ELEKTRO-TECHNOLOGICKÁ ČÁST D.2.2.23 - OBVODOVÉ SCHÉMA ROZVADĚČE NN

				Datum	07.04.2020	Pražská Vodohospodářská Společnost Žatecká 110/2 110 00 Staré Město	TEMEX spol.s r.o. Erbenova 19, 703 00 Ostrava	Název výkresu Zapojení čerpadla M-005	Archivní číslo D.2.2.23	=NAP +RMT1
				Kreslil	HOLÝ					
				Kontrola	T.Lipták				Zakázkové číslo 16z19015	List 21 Listů 57
Změna	Popis změny	Datum	Jméno	Soubor		Název projektu	Investor (objednatel)			

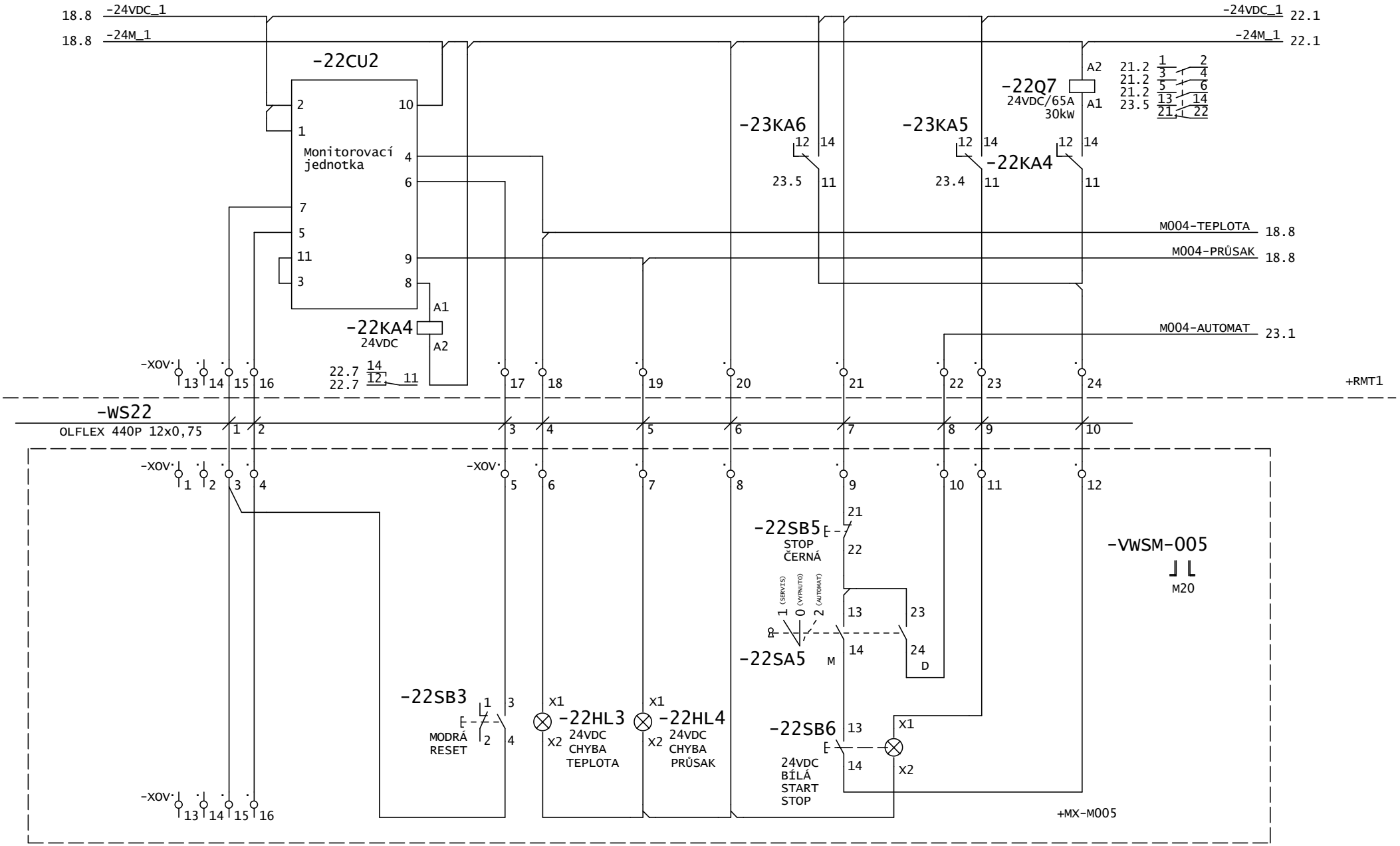

PS 02 - ELEKTRO-TECHNOLOGICKÁ ČÁST D.2.2.23 - OBVODOVÉ SCHÉMA ROZVADĚČE NN

				Datum	07.04.2020	Pražská Vodohospodářská Společnost Žatecká 110/2 110 00 Staré Město	TEMEX spol.s r.o. Erbenova 19, 703 00 Ostrava	Název výkresu Zapojení čerpadla M-005	Archivní číslo D.2.2.23	=NAP
				Kreslil	HOLÝ					+ RMT1
				Kontrola	T.Lipták				Zakázkové číslo 16z19015	List 22
Změna	Popis změny	Datum	Jméno	Soubor		Název projektu	Investor (objednatel)			Listů 57

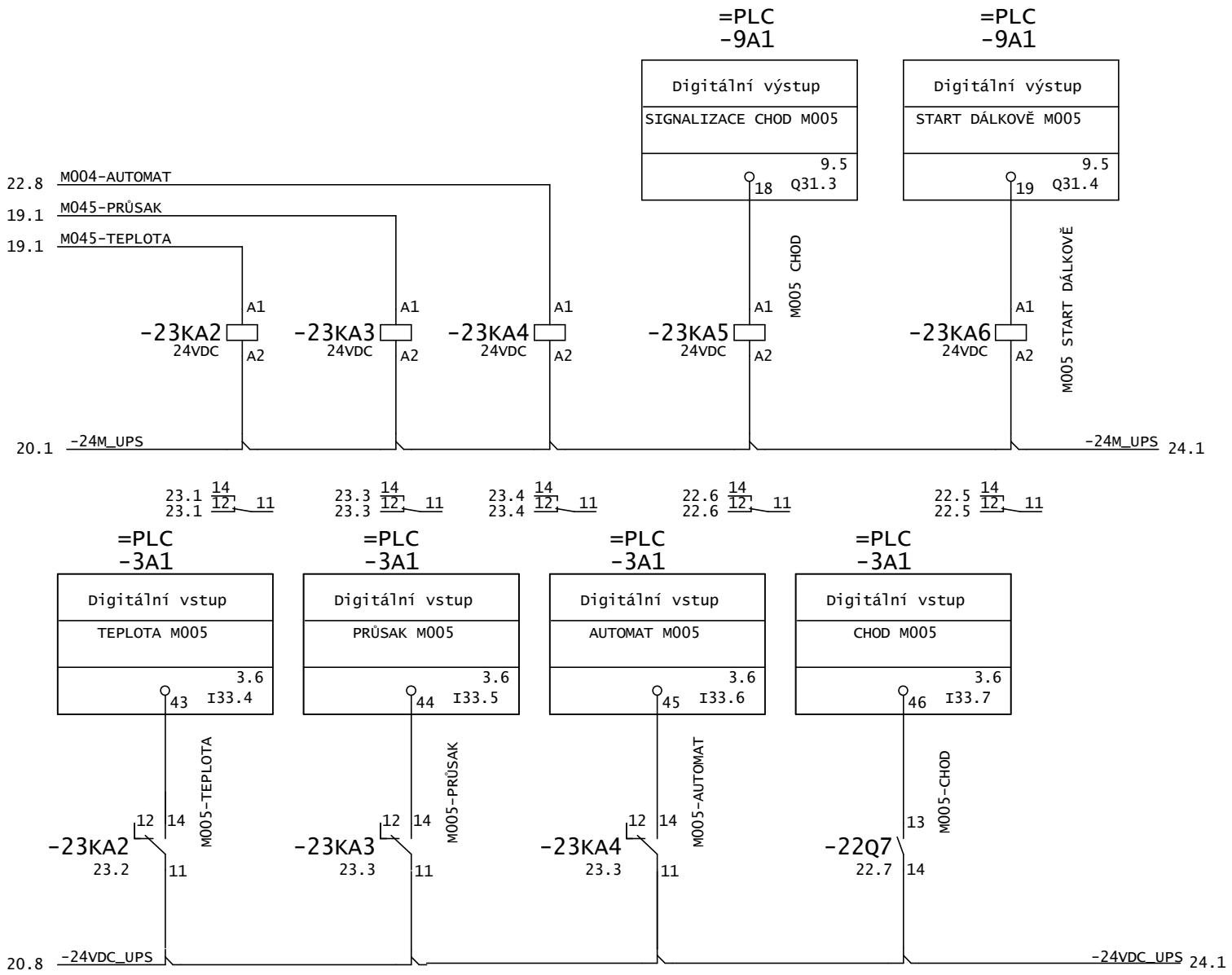

PS 02 - ELEKTRO-TECHNOLOGICKÁ ČÁST D.2.2.23 - OBVODOVÉ SCHÉMA ROZVADĚČE NN

				Datum	07.04.2020	Pražská Vodohospodářská Společnost Žatecká 110/2 110 00 Staré Město	TEMEX spol.s r.o. Erbenova 19, 703 00 Ostrava	Název výkresu Zapojení čerpadla M-005	Archivní číslo D.2.2.23	=NAP +RMT1
				Kreslil	HOLÝ					
				Kontrola	T.Lipták				Zakázkové číslo 16z19015	List 23 Listů 57
Změna	Popis změny	Datum	Jméno	Soubor		Název projektu	Investor (objednatel)			

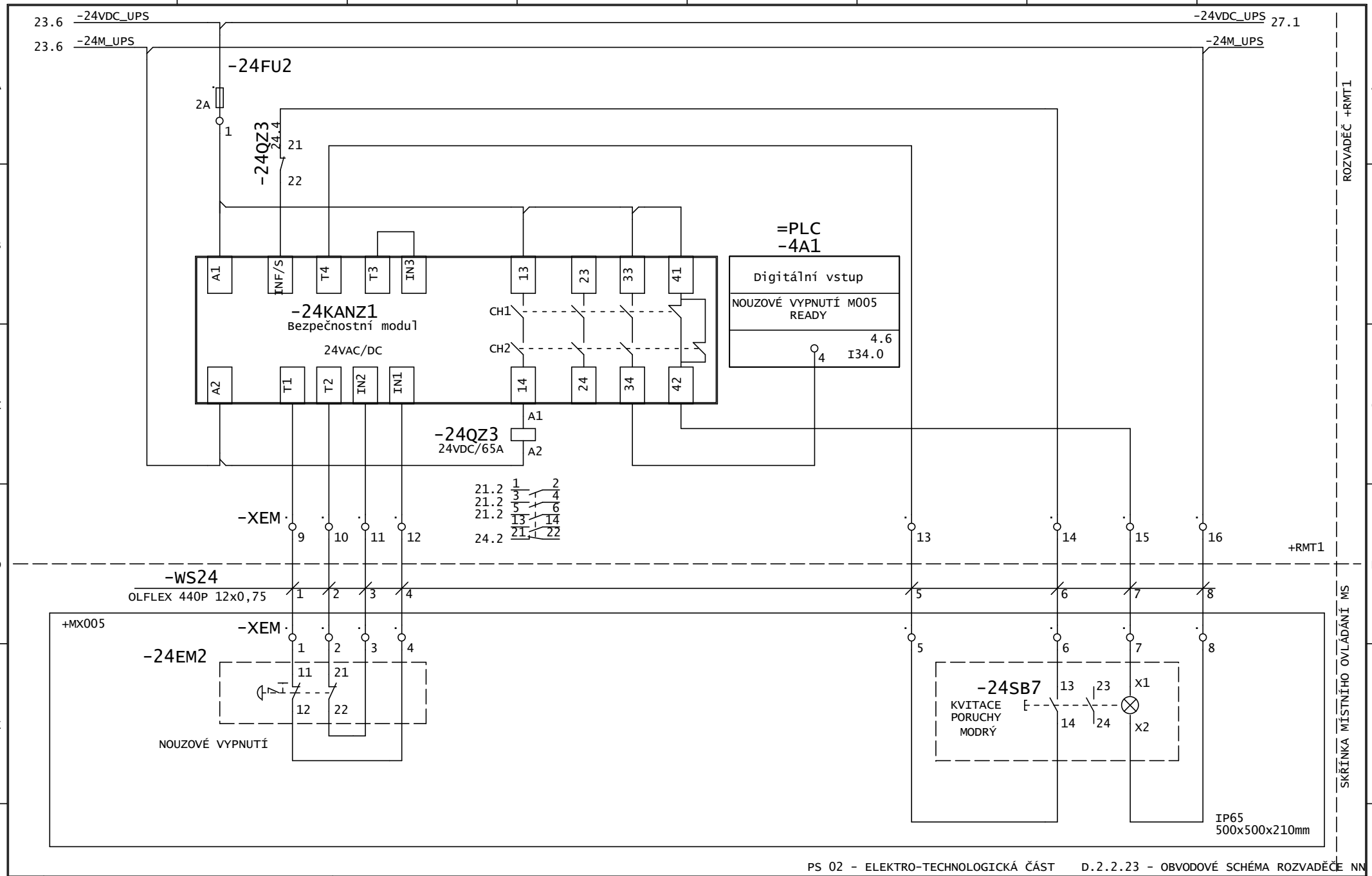

PS 02 - ELEKTRO-TECHNOLOGICKÁ ČÁST D.2.2.23 - OBVODOVÉ SCHÉMA ROZVADĚČE NN

				Datum	07.04.2020	Pražská Vodohospodářská Společnost Žatecká 110/2 110 00 Staré Město	TEMEX spol.s r.o. Erbenova 19, 703 00 Ostrava	Název výkresu Zapojení čerpadla M-005	Archivní číslo D.2.2.23	=NAP
				Kreslil	HOLÝ					+ RMT1
				Kontrola	T.Lipták				Zakázkové číslo 16z19015	List 24
Změna	Popis změny	Datum	Jméno	Soubor		Název projektu	Investor (objednatel)			Listů 57

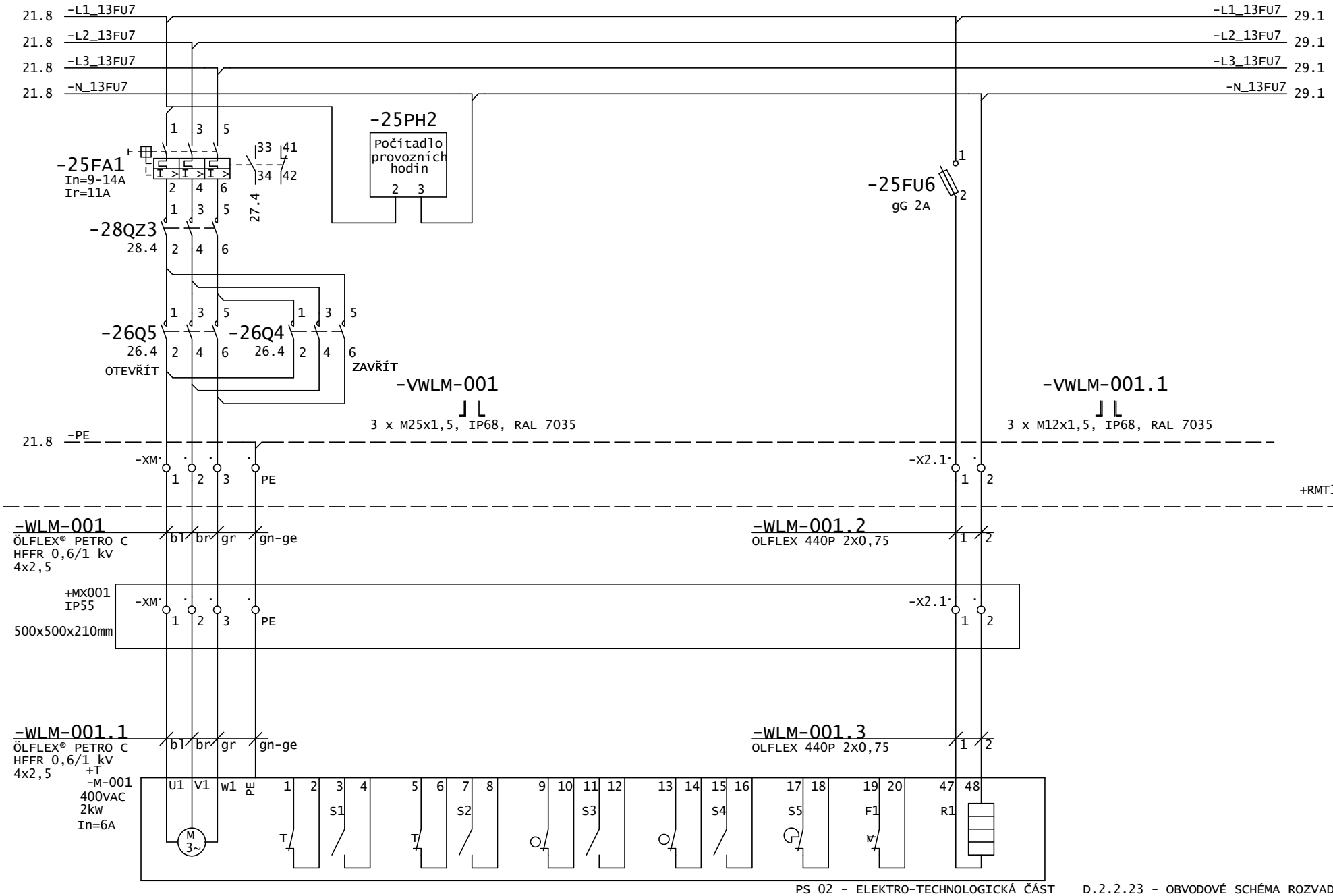

PS 02 - ELEKTRO-TECHNOLOGICKÁ ČÁST D.2.2.23 - OBVODOVÉ SCHÉMA ROZVADĚČE NN

				Datum	07.04.2020	Pražská Vodohospodářská Společnost Žatecká 110/2 110 00 Staré Město	TEMEX spol.s r.o. Erbenova 19, 703 00 Ostrava	Název výkresu Zapojení servopohonu M-001	Archivní číslo D.2.2.23	=NAP
				Kreslil	HOLÝ					+ RMT1
				Kontrola	T.Lipták				Zakázkové číslo 16z19015	List 25
Změna	Popis změny	Datum	Jméno	Soubor		Název projektu	Investor (objednatel)			Listů 57

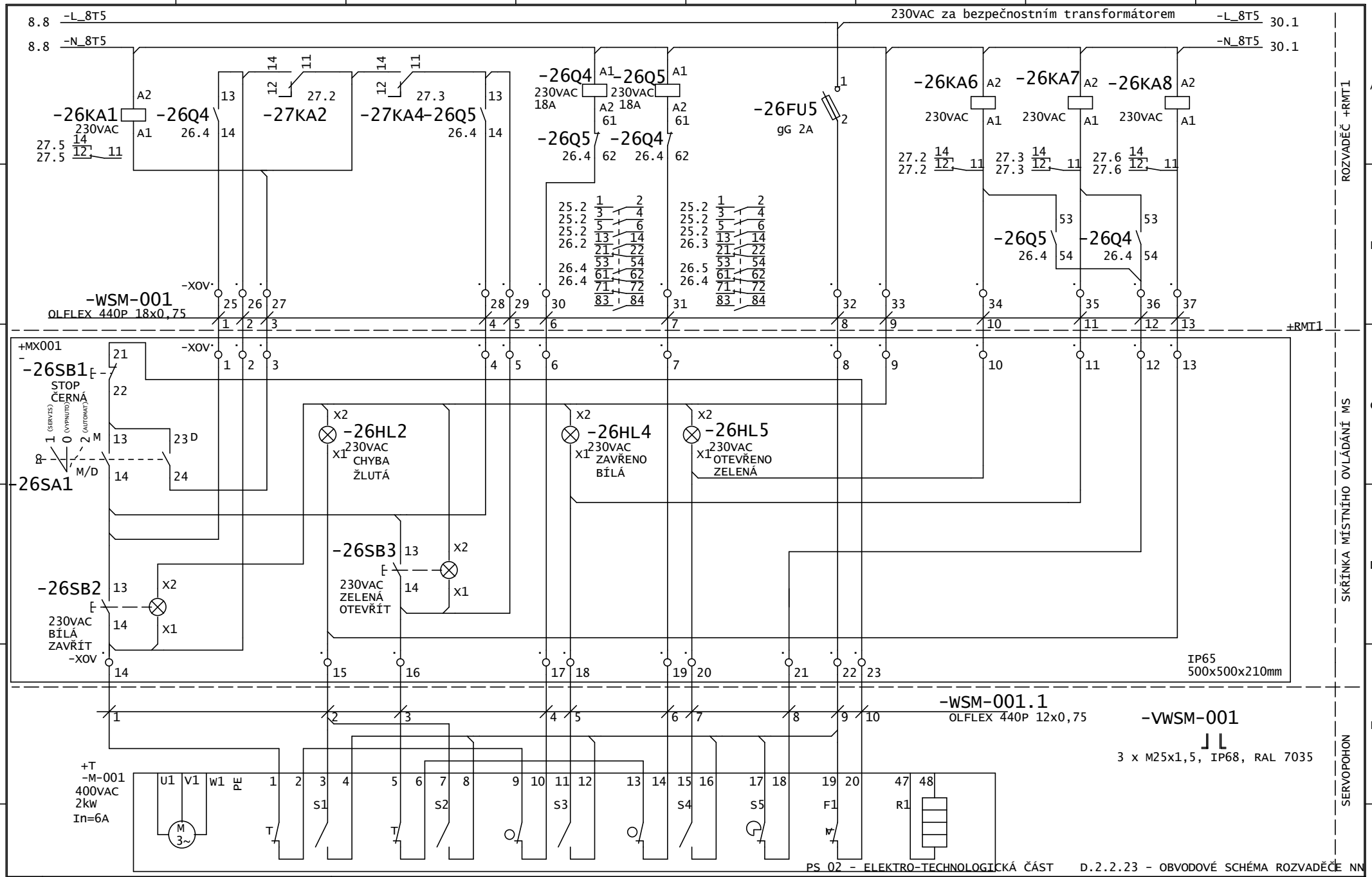

				Datum	07.04.2020	Pražská Vodohospodářská Společnost Žatecká 110/2 110 00 Staré Město	TEMEX spol.s r.o. Erbenova 19, 703 00 Ostrava	Název výkresu Zapojení servopohonu M-001	Archivní číslo D.2.2.23	=NAP +RMT1
				Kreslil	HOLÝ					
				Kontrola	T.Lipták				Zakázkové číslo 16z19015	List 26 Listů 57
Změna	Popis změny	Datum	Jméno	Soubor		Název projektu	Investor (objednatel)			

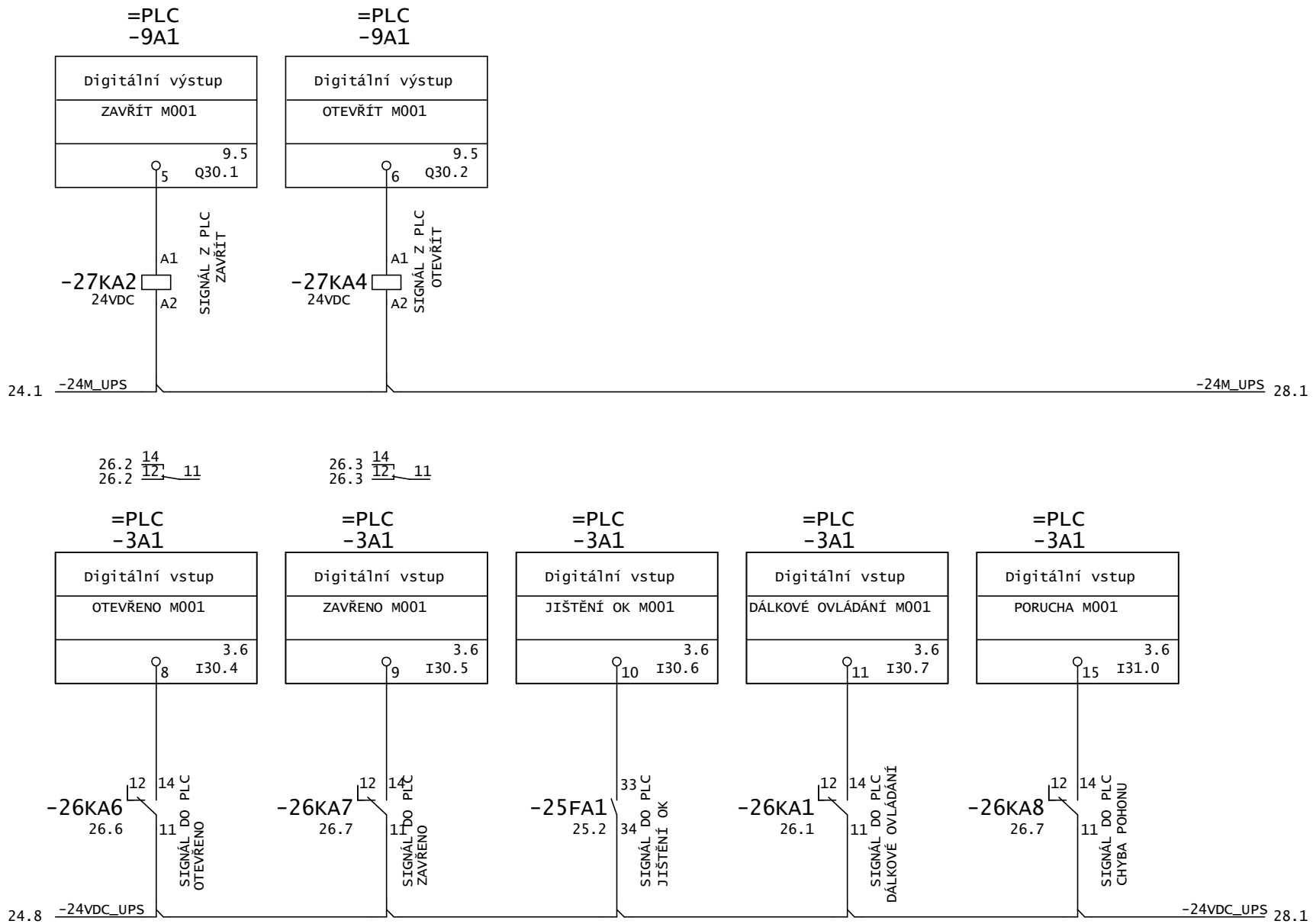

PS 02 - ELEKTRO-TECHNOLOGICKÁ ČÁST D.2.2.23 - OBVODOVÉ SCHÉMA ROZVADĚČE NN

				Datum	07.04.2020	Pražská Vodohospodářská Společnost Žatecká 110/2 110 00 Staré Město	TEMEX spol.s r.o. Erbenova 19, 703 00 Ostrava	Název výkresu Zapojení servopohonu M-001	Archivní číslo D.2.2.23	=NAP	
				Kreslil	HOLÝ					+ RMT1	
				Kontrola	T.Lipták				Zakázkové číslo 16z19015	List 27	
Změna	Popis změny	Datum	Jméno	Soubor		Název projektu	Investor (objednatel)			Listů 57	

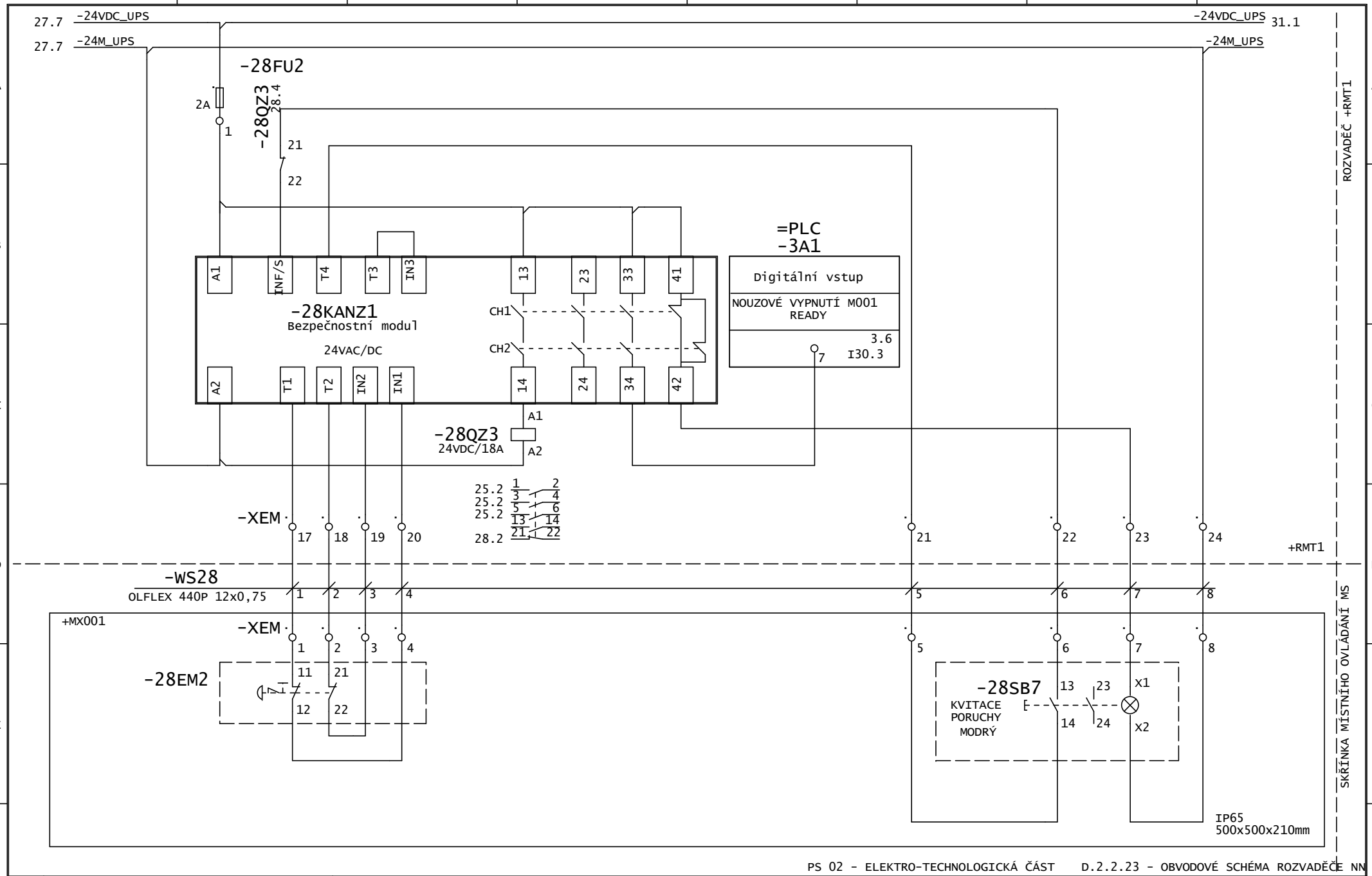

PS 02 - ELEKTRO-TECHNOLOGICKÁ ČÁST D.2.2.23 - OBVODOVÉ SCHÉMA ROZVADĚČE NN

				Datum	07.04.2020	Pražská Vodohospodářská Společnost Žatecká 110/2 110 00 Staré Město	TEMEX spol.s r.o. Erbenova 19, 703 00 Ostrava	Název výkresu Zapojení servopohonu M-001	Archivní číslo D.2.2.23	=NAP
				Kreslil	HOLÝ					+ RMT1
				Kontrola	T.Lipták				Zakázkové číslo 16z19015	List 28
Změna	Popis změny	Datum	Jméno	Soubor		Název projektu	Investor (objednatel)			Listů 57

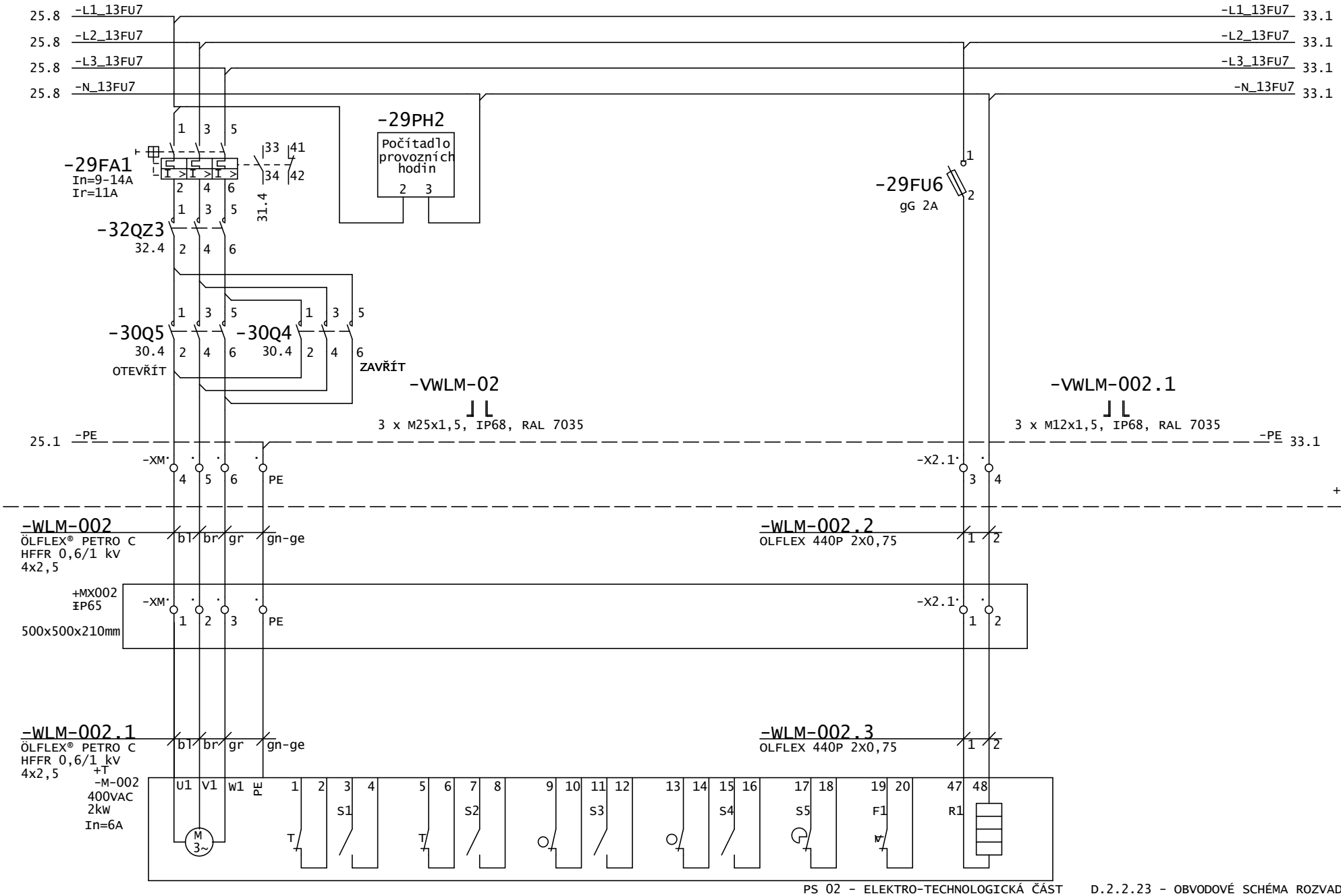

PS 02 - ELEKTRO-TECHNOLOGICKÁ ČÁST D.2.2.23 - OBVODOVÉ SCHÉMA ROZVADĚČE NN

				Datum	07.04.2020	Pražská Vodohospodářská Společnost Žatecká 110/2 110 00 Staré Město	TEMEX spol.s r.o. Erbenova 19, 703 00 Ostrava	Název výkresu Zapojení servopohonu M-002	Archivní číslo D.2.2.23	=NAP +RMT1
				Kreslil	HOLÝ					
				Kontrola	T.Lipták				Zakázkové číslo 16z19015	List 29 Listů 57
Změna	Popis změny	Datum	Jméno	Soubor		Název projektu	Investor (objednatel)			

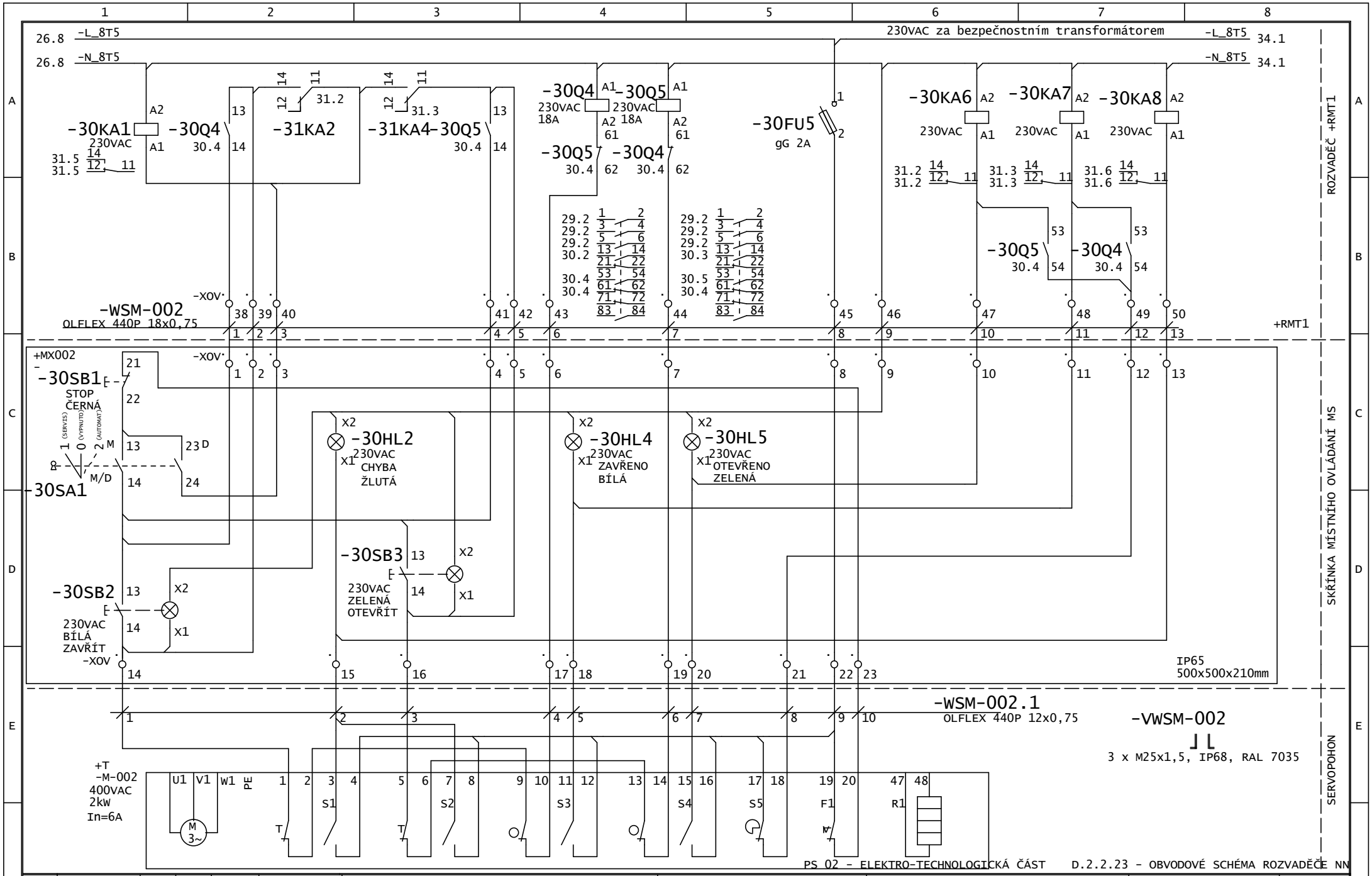

				Datum	07.04.2020	Pražská Vodohospodářská Společnost Žatecká 110/2 110 00 Staré Město	TEMEX spol.s r.o. Erbenova 19, 703 00 Ostrava	Název výkresu Zapojení servopohonu M-002	Archivní číslo D.2.2.23
				Kreslil	HOLÝ				=NAP +RMT1
				Kontrola	T.Lipták				Zakázkové číslo 16z19015
Změna	Popis změny	Datum	Jméno	Soubor		Název projektu	Investor (objednatel)		List 30 Listů 57

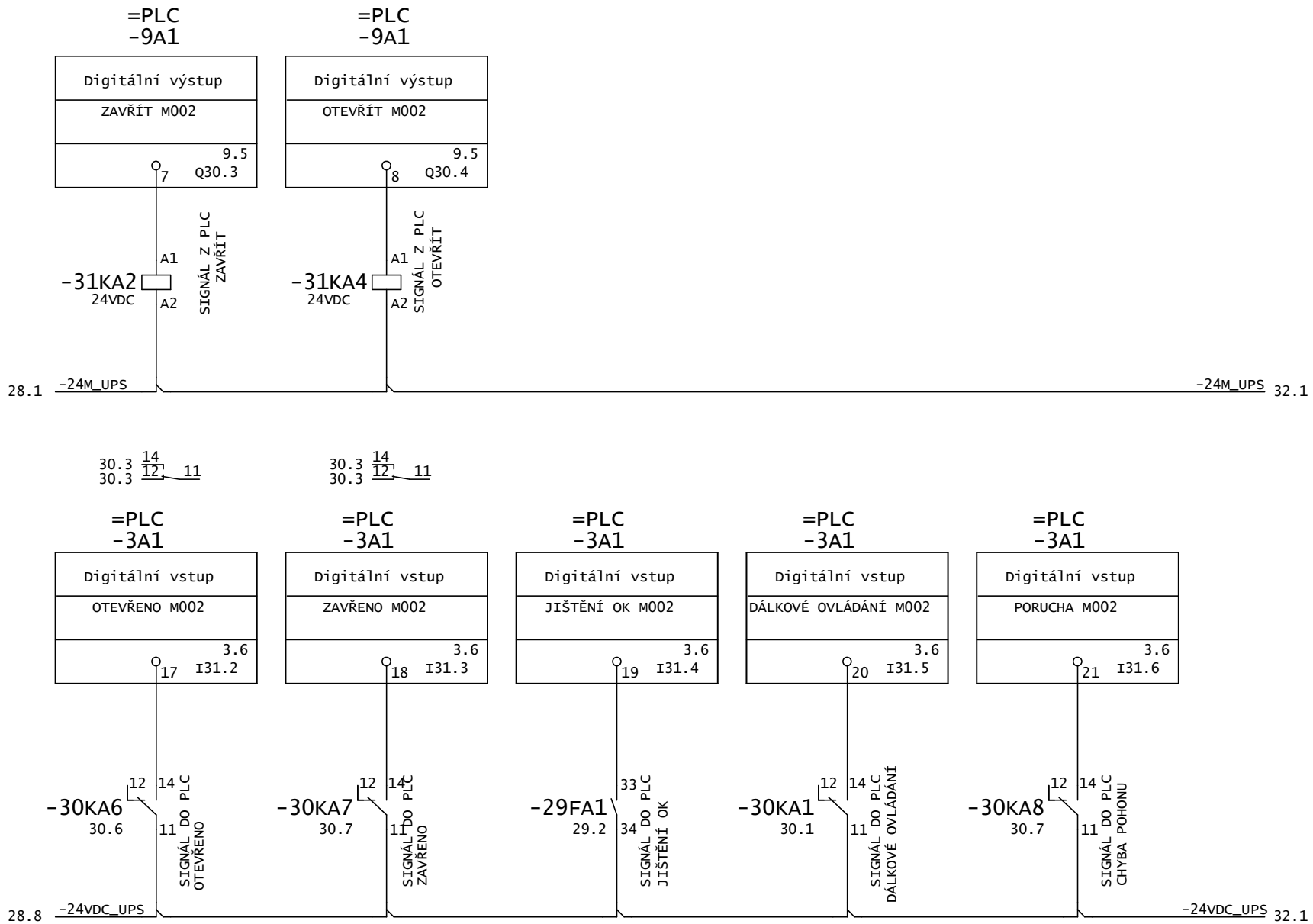

PS 02 - ELEKTRO-TECHNOLOGICKÁ ČÁST D.2.2.23 - OBVODOVÉ SCHÉMA ROZVADĚČE NN

				Datum	07.04.2020	Pražská Vodohospodářská Společnost Žatecká 110/2 110 00 Staré Město	TEMEX spol.s r.o. Erbenova 19, 703 00 Ostrava	Název výkresu Zapojení servopohonu M-002	Archivní číslo D.2.2.23	=NAP +RMT1
				Kreslil	HOLÝ					
				Kontrola	T.Lipták				Zakázkové číslo 16z19015	List 31 Listů 57
Změna	Popis změny	Datum	Jméno	Soubor		Název projektu	Investor (objednatel)			

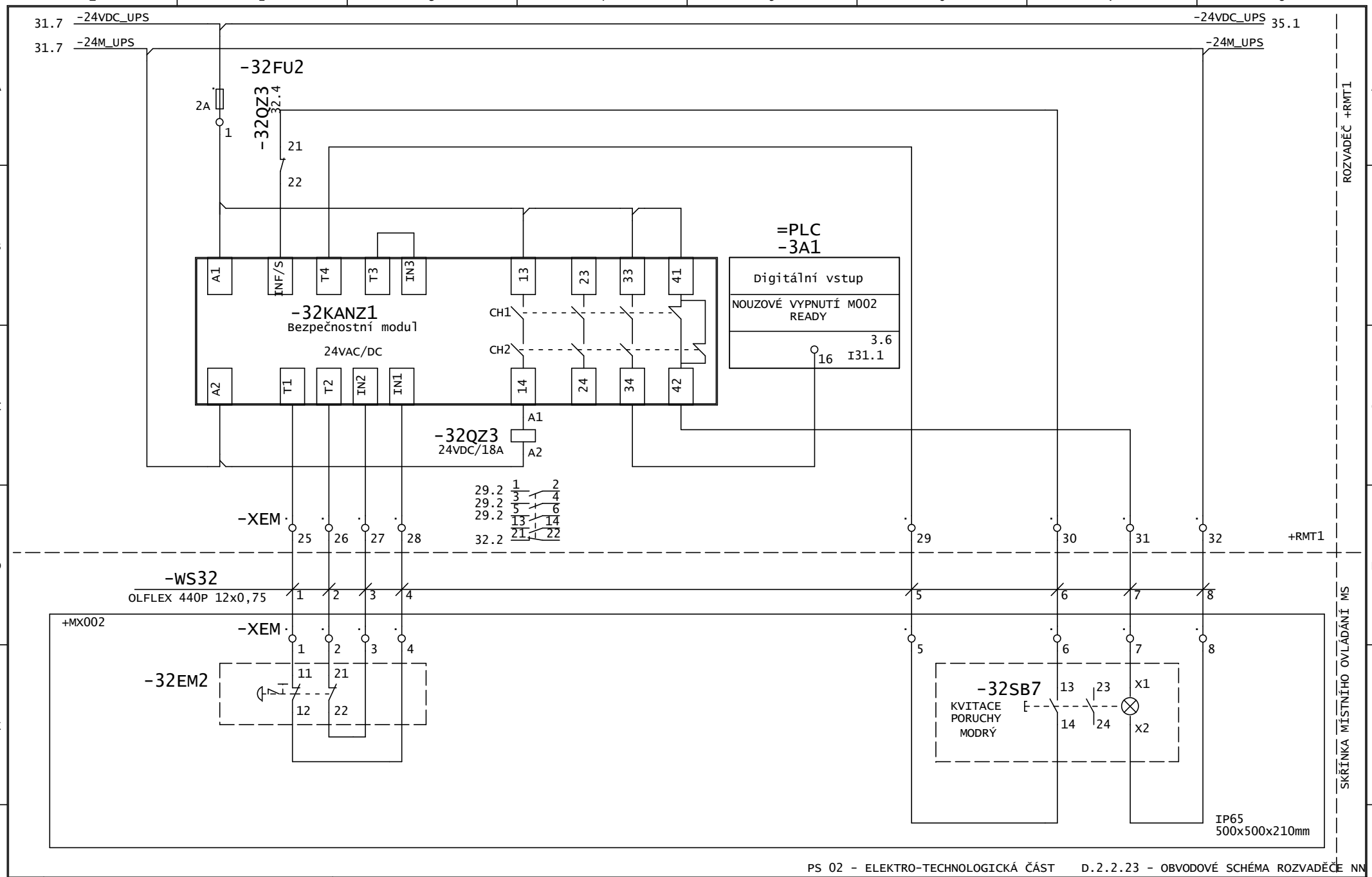

PS 02 - ELEKTRO-TECHNOLOGICKÁ ČÁST D.2.2.23 - OBVODOVÉ SCHÉMA ROZVADĚČE NN

				Datum	07.04.2020	Pražská Vodohospodářská Společnost Žatecká 110/2 110 00 Staré Město	TEMEX spol.s r.o. Erbenova 19, 703 00 Ostrava	Název výkresu Zapojení servopohonu M-002	Archivní číslo D.2.2.23	=NAP
				Kreslil	HOLÝ					+ RMT1
				Kontrola	T.Lipták				Zakázkové číslo 16z19015	List 32
Změna	Popis změny	Datum	Jméno	Soubor		Název projektu	Investor (objednatel)			Listů 57

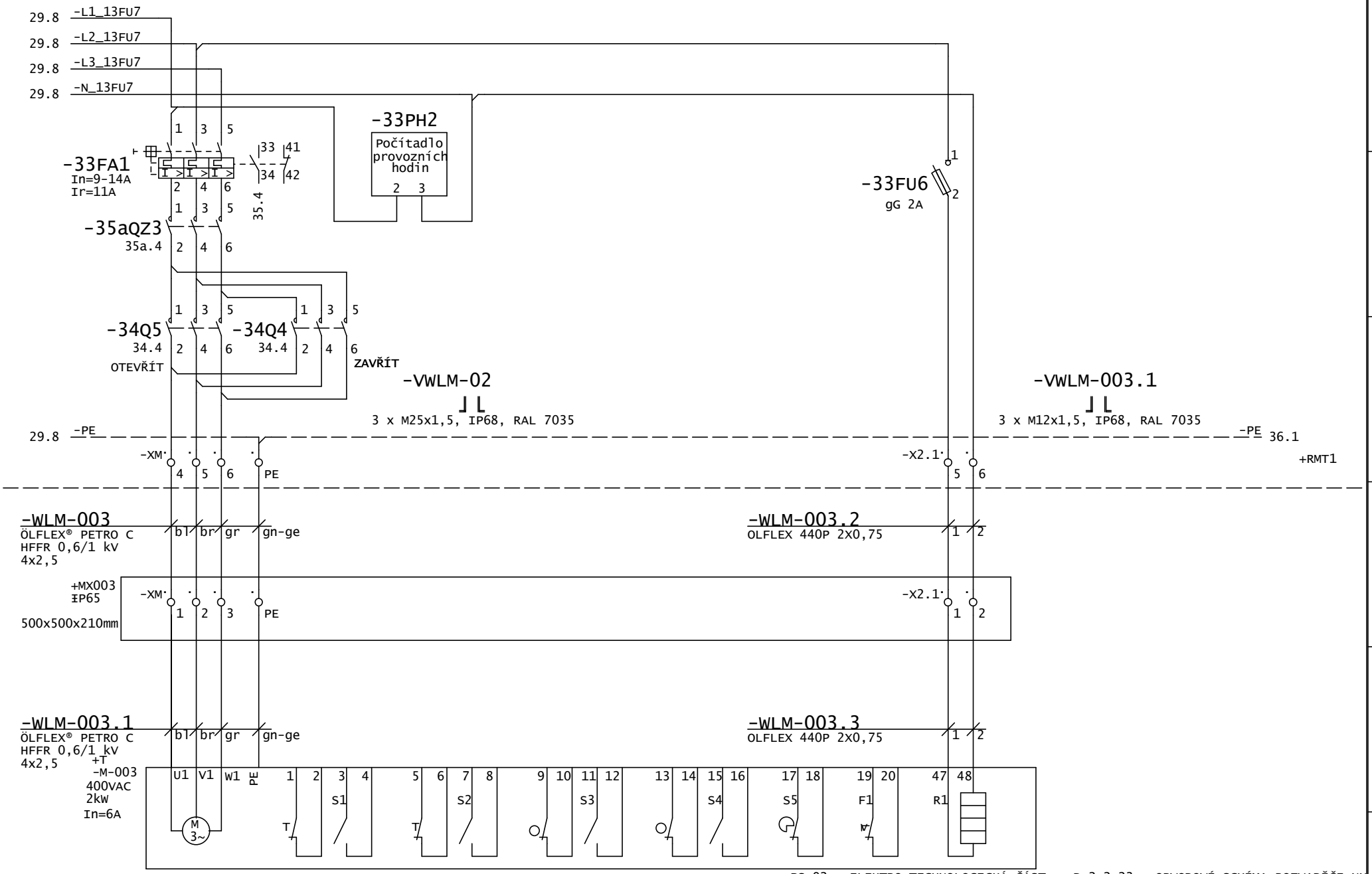

PS 02 - ELEKTRO-TECHNOLOGICKÁ ČÁST D.2.2.23 - OBVODOVÉ SCHÉMA ROZVADĚČE NN

				Datum	07.04.2020	Pražská Vodohospodářská Společnost Žatecká 110/2 110 00 Staré Město	TEMEX spol.s r.o. Erbenova 19, 703 00 Ostrava	Název výkresu Zapojení servopohonu M-003	Archivní číslo D.2.2.23	=NAP
				Kreslil	HOLÝ					+RMT1
				Kontrola	T.Lipták				Zakázkové číslo 16z19015	List 33
Změna	Popis změny	Datum	Jméno	Soubor		Název projektu	Investor (objednatel)			Listů 57

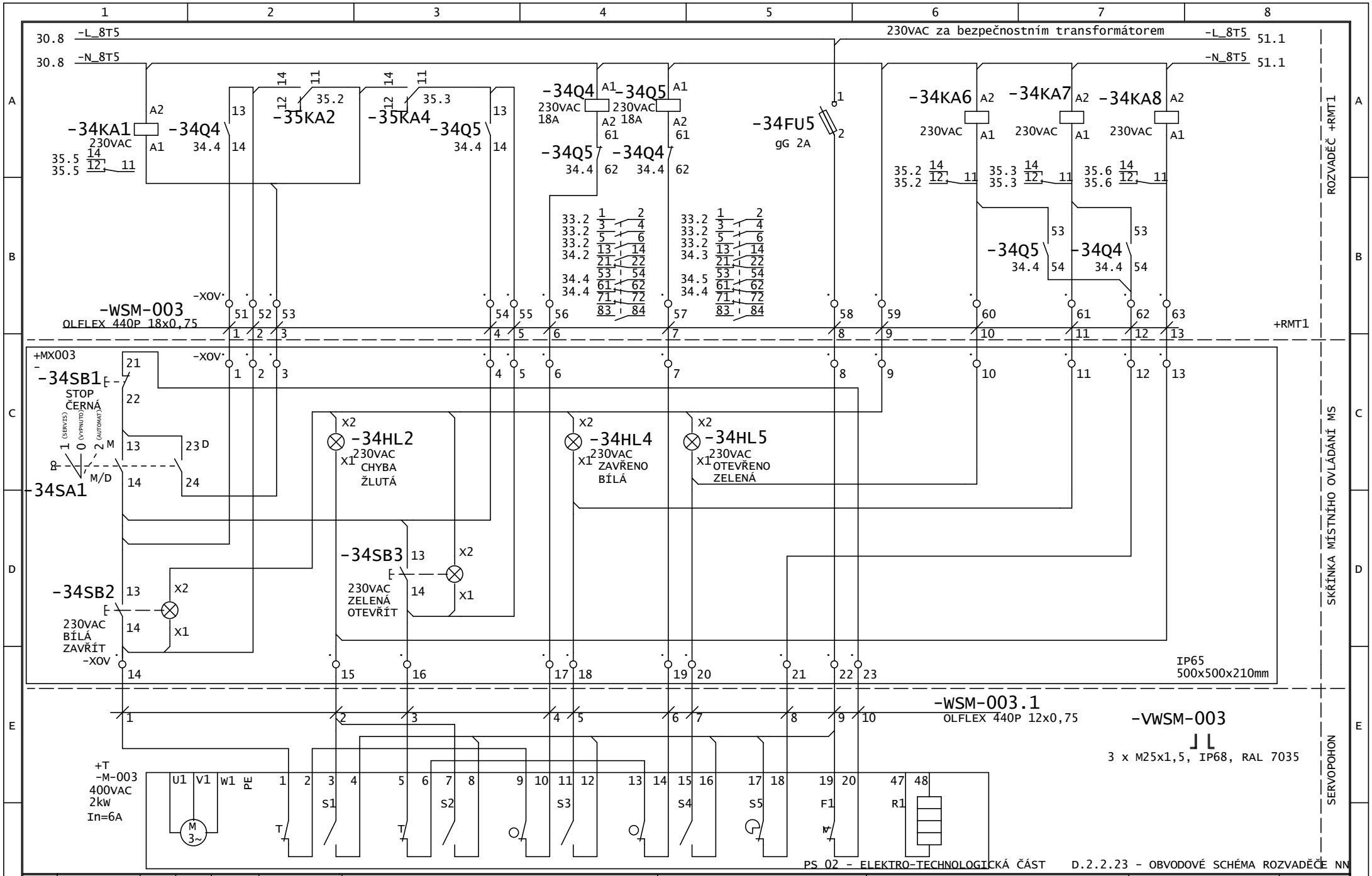

				Datum	07.04.2020	Pražská Vodohospodářská Společnost Žatecká 110/2 110 00 Staré Město	TEMEX spol.s r.o. Erbenova 19, 703 00 Ostrava	Název výkresu Zapojení servopohonu M-003	Archivní číslo D.2.2.23
				Kreslil	HOLÝ				=NAP +RMT1
				Kontrola	T.Lipták				Zakázkové číslo 16z19015
Změna	Popis změny	Datum	Jméno	Soubor		Název projektu	Investor (objednatel)		List 34 Listů 57

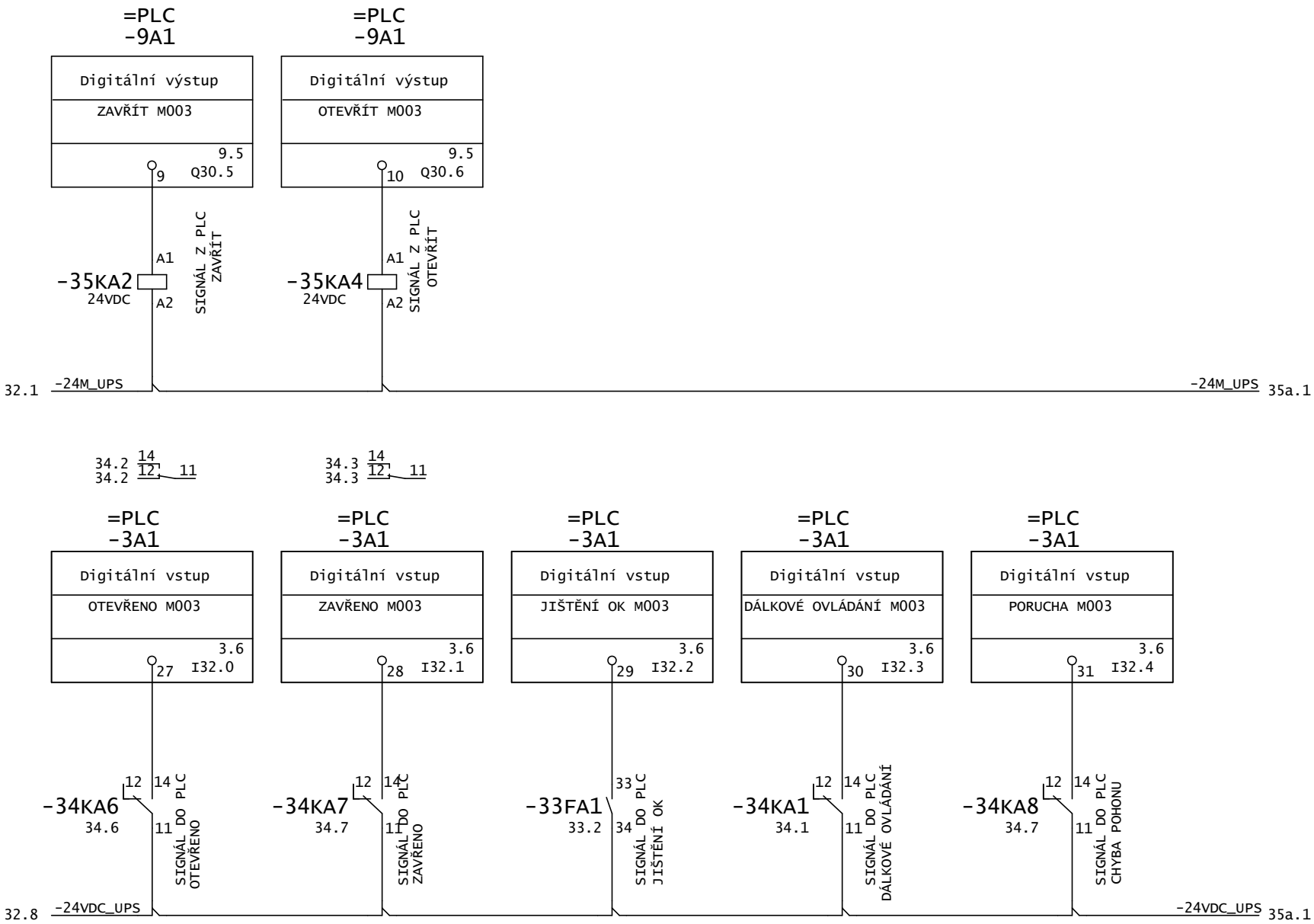

PS 02 - ELEKTRO-TECHNOLOGICKÁ ČÁST D.2.2.23 - OBVODOVÉ SCHÉMA ROZVADĚČE NN

				Datum	07.04.2020	Pražská Vodohospodářská Společnost Žatecká 110/2 110 00 Staré Město	TEMEX spol.s r.o. Erbenova 19, 703 00 Ostrava	Název výkresu Zapojení servopohonu M-003	Archivní číslo D.2.2.23	=NAP	
				Kreslil	HOLÝ					+RMT1	
				Kontrola	T.Lipták				Zakázkové číslo 16z19015	List 35	
Změna	Popis změny	Datum	Jméno	Soubor		Název projektu	Investor (objednatel)			Listů 57	

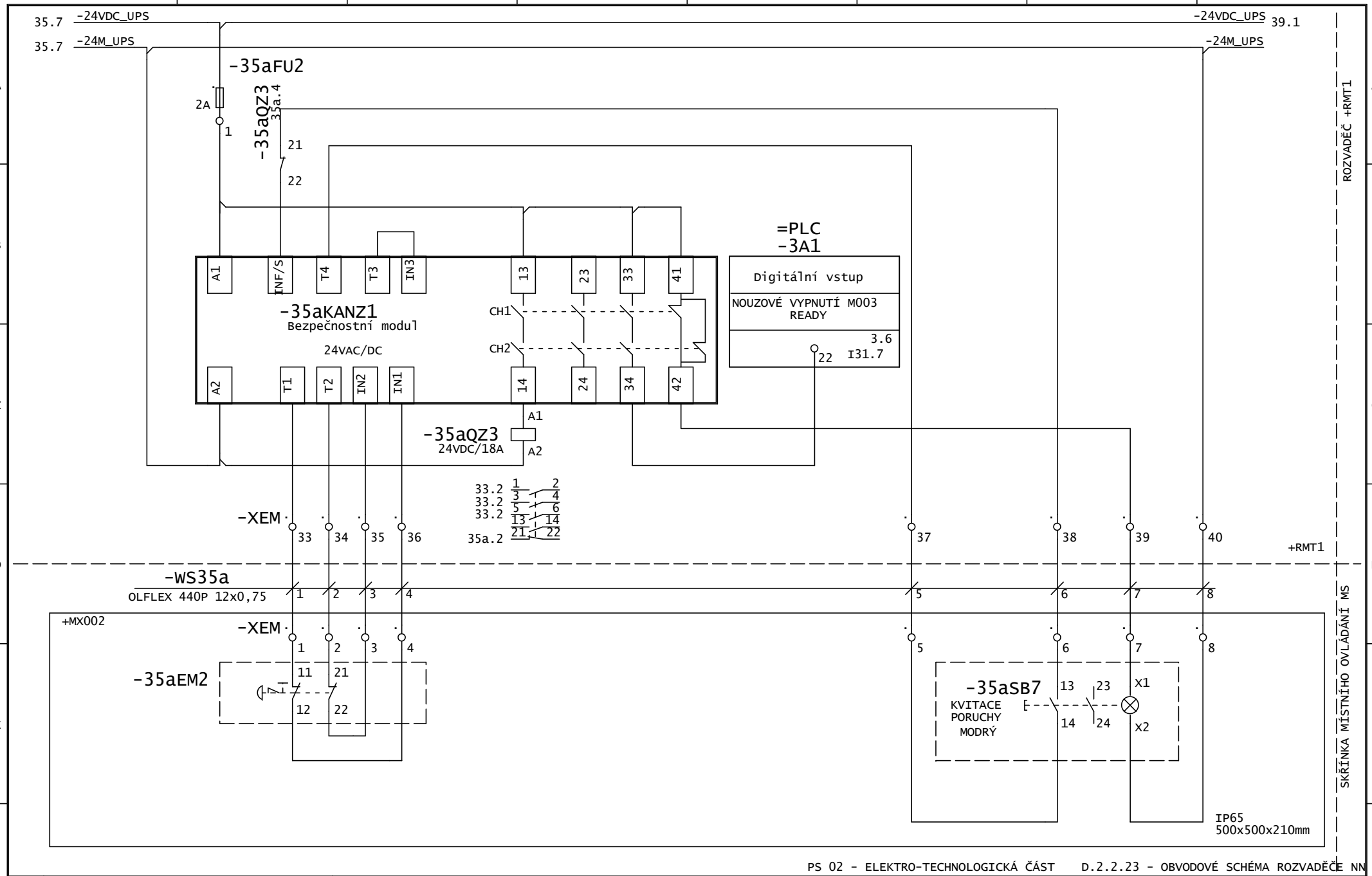

PS 02 - ELEKTRO-TECHNOLOGICKÁ ČÁST D.2.2.23 - OBVODOVÉ SCHÉMA ROZVADĚČE NN

				Datum	07.04.2020	Pražská Vodohospodářská Společnost Žatecká 110/2 110 00 Staré Město	TEMEX spol.s r.o. Erbenova 19, 703 00 Ostrava	Název výkresu Zapojení servopohonu M-003	Archivní číslo D.2.2.23	=NAP
				Kreslil	HOLÝ					+ RMT1
				Kontrola	T.Lipták				Zakázkové číslo 16z19015	List 35a
Změna	Popis změny	Datum	Jméno	Soubor		Název projektu	Investor (objednatel)			Listů 57

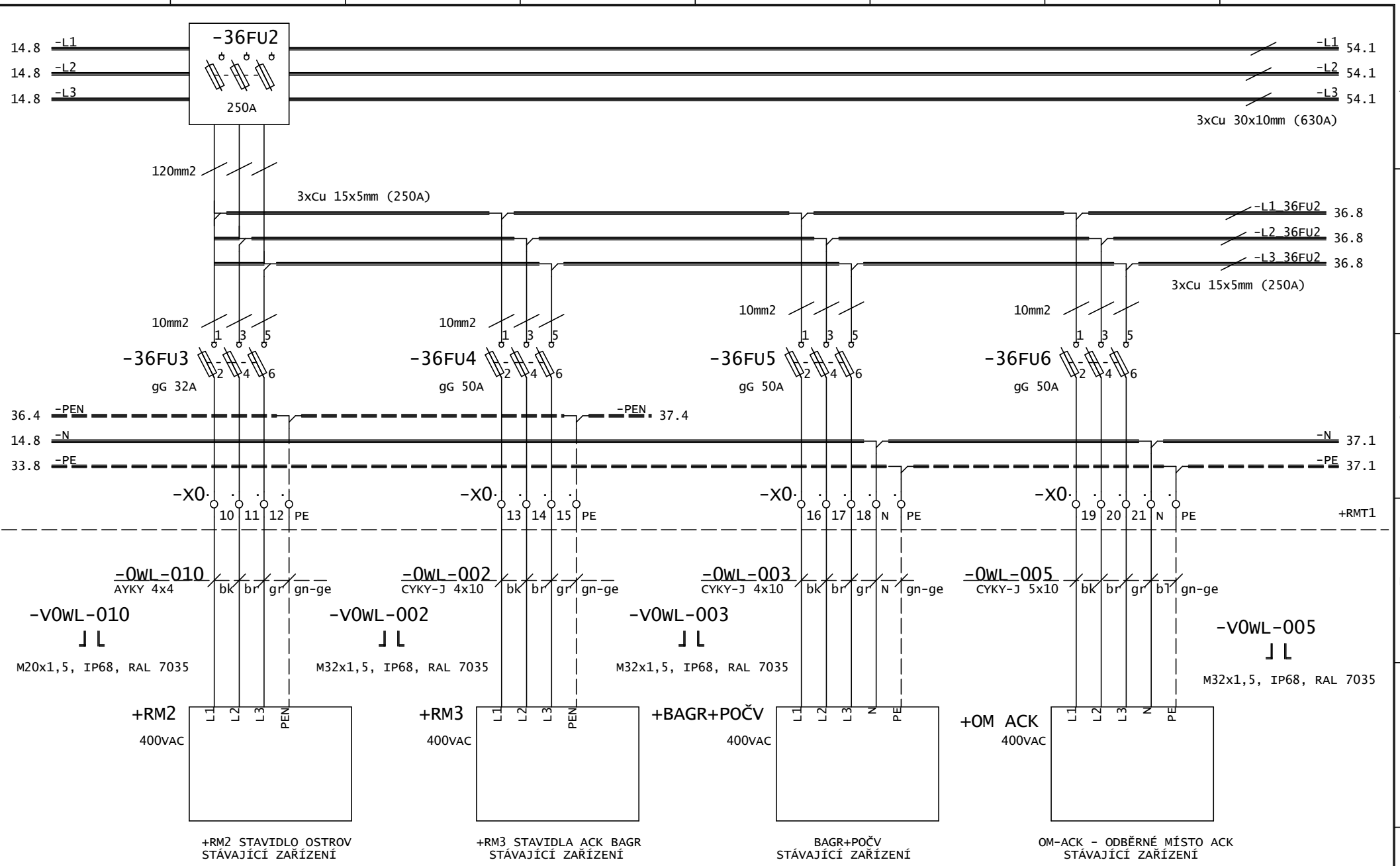

PS 02 - ELEKTRO-TECHNOLOGICKÁ ČÁST D.2.2.23 - OBVODOVÉ SCHÉMA ROZVADĚČE NN

				Datum	07.04.2020	Pražská Vodohospodářská Společnost Žatecká 110/2 110 00 Staré Město	TEMEX spol.s r.o. Erbenova 19, 703 00 Ostrava	Název výkresu Zapojení vývodů z rozvaděče +RMT1	Archivní číslo D.2.2.23	=NAP +RMT1	
				Kreslil	HOLÝ						
				Kontrola	T.Lipták				Zakázkové číslo 16z19015	List 36	
Změna	Popis změny	Datum	Jméno	Soubor		Název projektu	Investor (objednatel)			Listů 57	

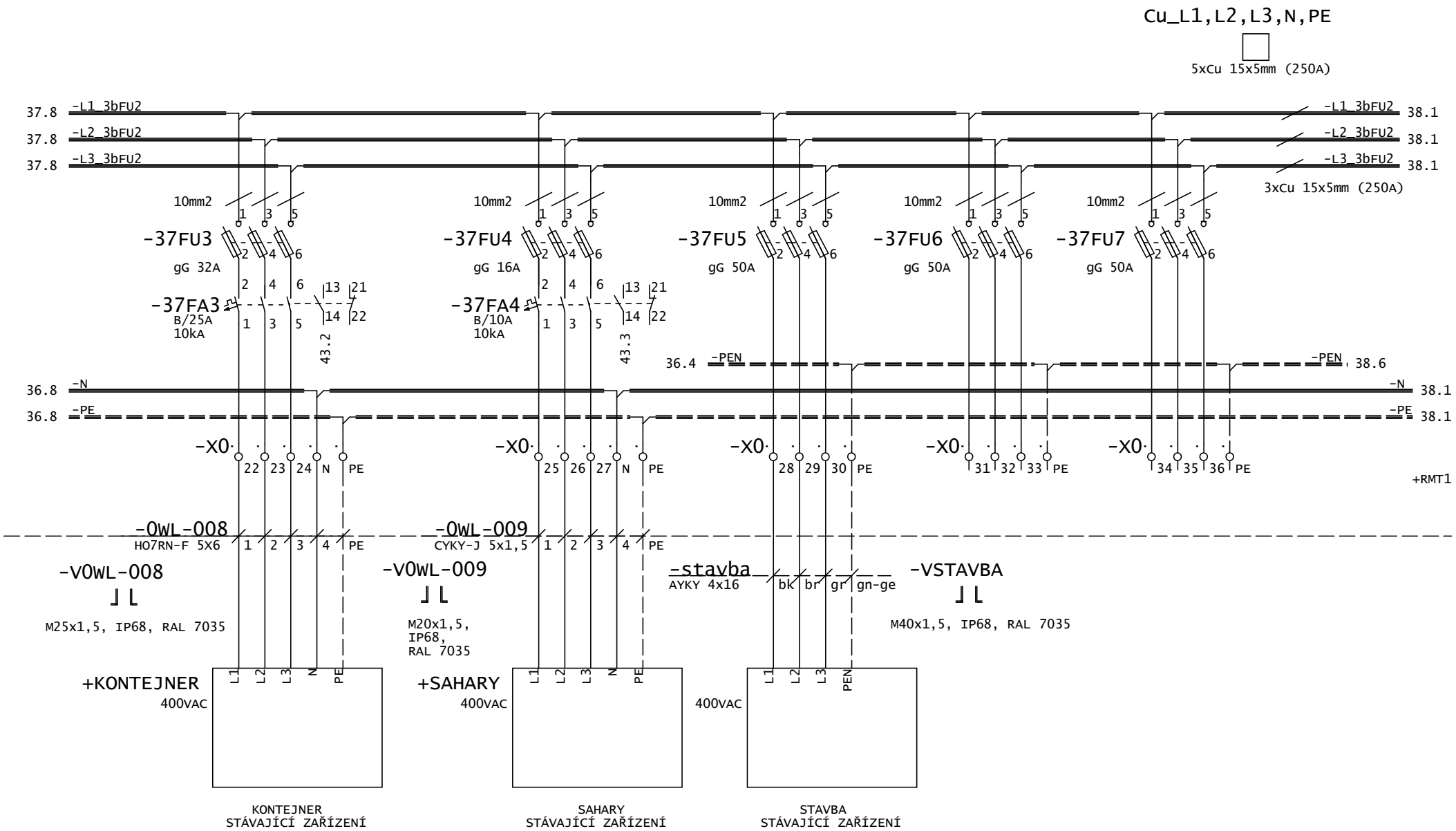

Rozvaděč analyzátorové stanice

ZAKONČENO PŘÍVODKOU 400VAC NA BOKU KONTEJNERU

PS 02 - ELEKTRO-TECHNOLOGICKÁ ČÁST D.2.2.23 - OBVODOVÉ SCHÉMA ROZVADĚČE NN

				Datum	07.04.2020	Pražská Vodohospodářská Společnost Žatecká 110/2 110 00 Staré Město	TEMEX spol.s r.o. Erbenova 19, 703 00 Ostrava	Název výkresu Zapojení vývodů z rozvaděče +RMT1	Archivní číslo D.2.2.23	=NAP +RMT1
				Kreslil	HOLÝ					
				Kontrola	T.Lipták				Zakázkové číslo 16z19015	List 37 Listů 57
Změna	Popis změny	Datum	Jméno	Soubor		Název projektu	Investor (objednatel)			

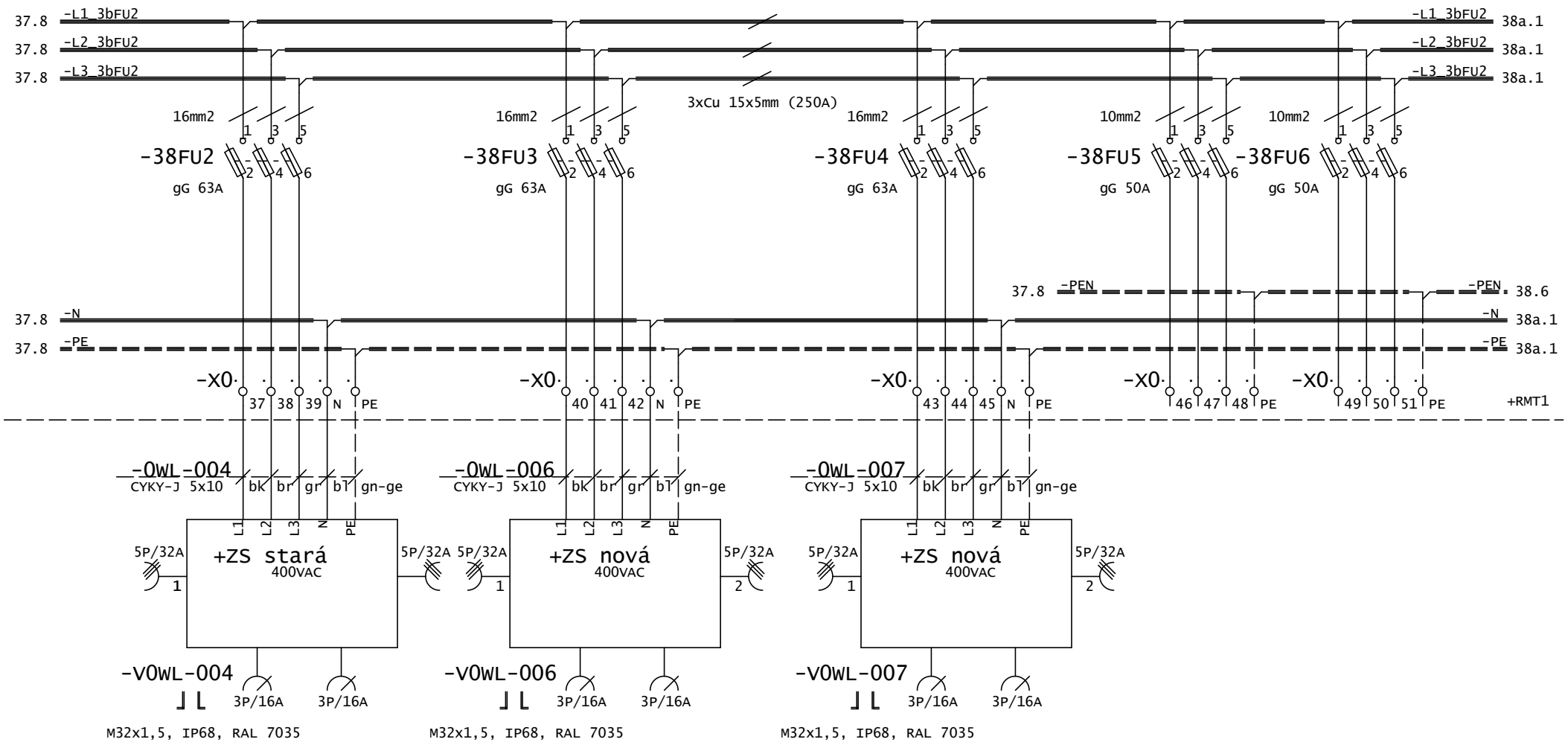

D.2.2.23 - OBVODOVÉ SCHÉMA ROZVADĚČE NN

				Datum	07.04.2020	Pražská Vodohospodářská Společnost Žatecká 110/2 110 00 Staré Město	TEMEX spol.s r.o. Erbenova 19, 703 00 Ostrava	Název výkresu Zapojení vývodů z rozvaděče +RMT1	Archivní číslo D.2.2.23	=NAP +RMT1	
				Kreslil	HOLÝ				Zakázkové číslo 16z19015	List 38	
				Kontrola	T.Lipták					Listů 57	
Změna	Popis změny	Datum	Jméno	Soubor		Název projektu	Investor (objednatel)				

ZS 4 ELEKTRO-TECHNOLOGICKÁ ČÁST

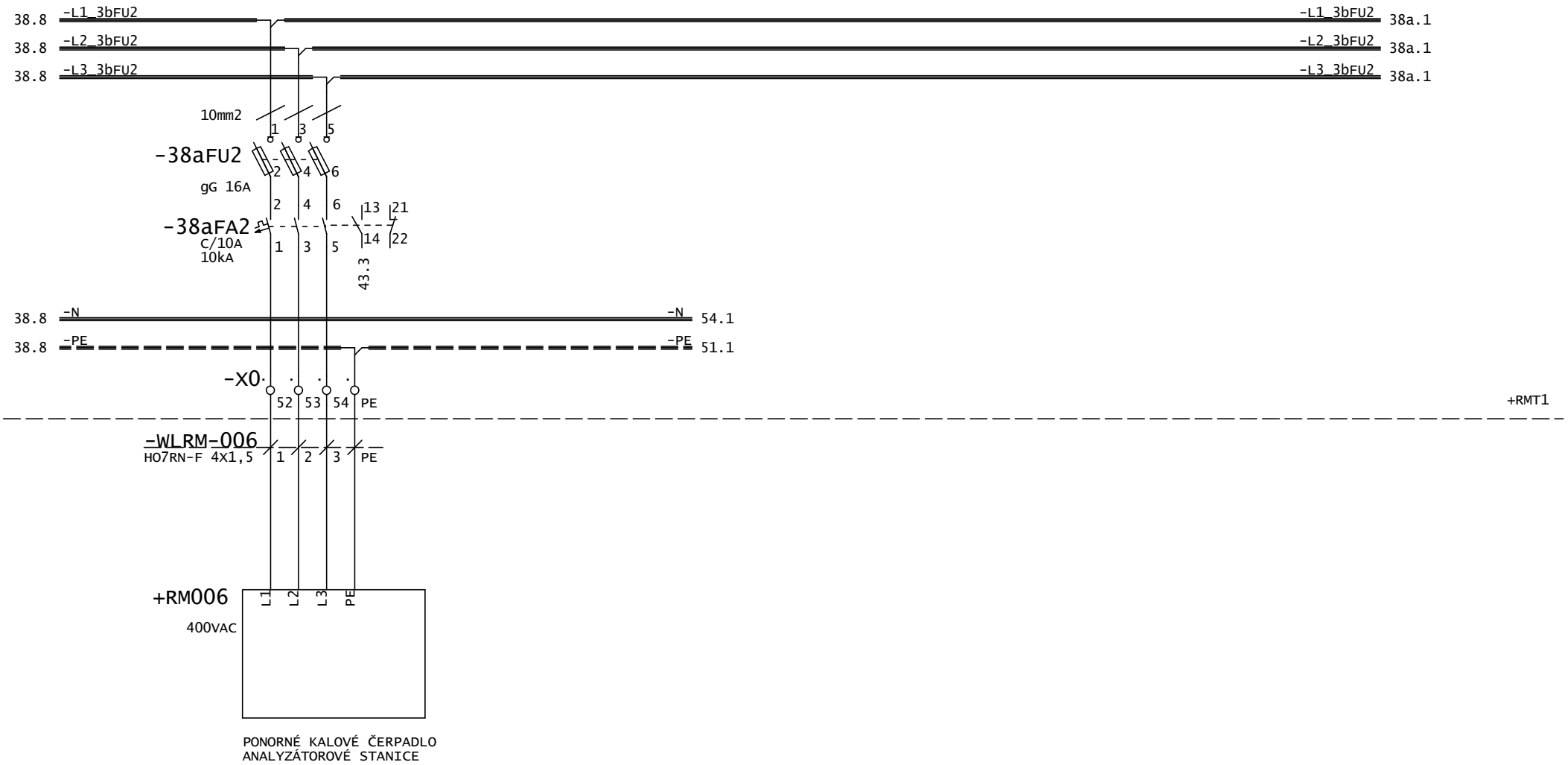

				Datum	07.04.2020	Pražská Vodohospodářská Společnost Žatecká 110/2 110 00 Staré Město	TEMEX spol.s r.o. Erbenova 19, 703 00 Ostrava	Název výkresu Zapojení vývodů z rozvaděče +RMT1	Archivní číslo	=NAP
				Kreslil	HOLÝ					+
				Kontrola	T.Lipták				Zakázkové číslo 16z19015	List 38a
Změna	Popis změny	Datum	Jméno	Soubor		Název projektu	Investor (objednatel)			Listů 57

35a.8 -24VDC_UPS 2=24VDC /PELV UPS -24VDC_UPS 40.1

	MODE	1	0	2		
KONTAKTY	13-14	X			MÍSTNĚ z OP	
	23-24			X	AUTOMAT	

V MÍSTNÍM REŽIMU
(SERVISNÍM REŽIMU)
JE ZAŘÍZENÍ OVLÁDÁNO Z
OPERÁTORSKÉHO PANELU
UZAMYKATELNÝ OTOČNÝ
PŘEPÍNAČ

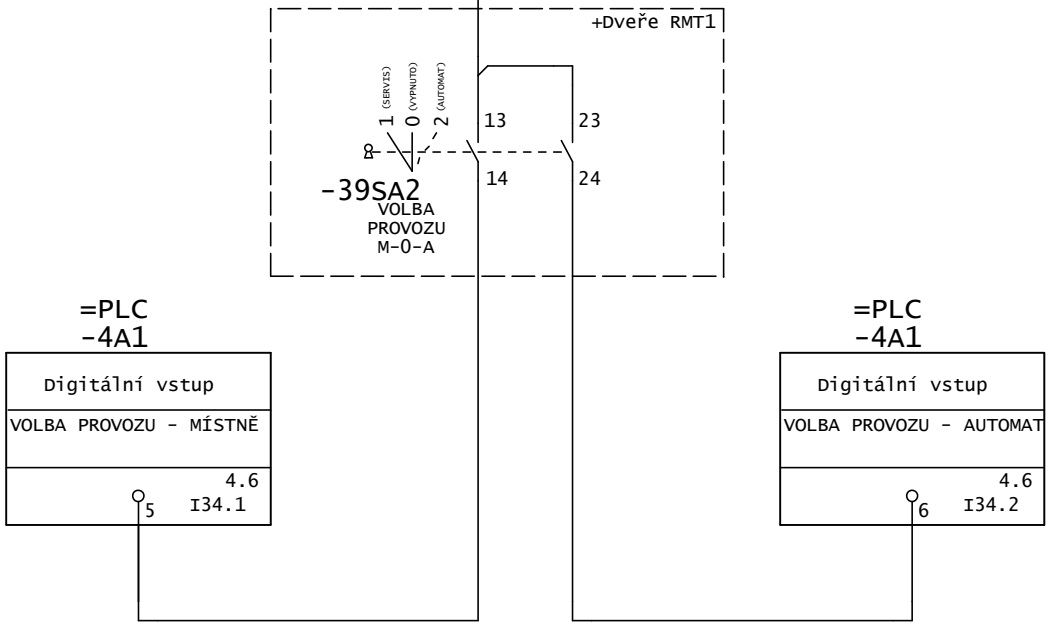

MÍSTNÍ OVLÁDÁNÍ Z OPERÁTORSKÉHO PANELU

AUTOMATICKÉ OVLÁDÁNÍ

PS 02 - ELEKTRO-TECHNOLOGICKÁ ČÁST D.2.2.23 - OBVODOVÉ SCHÉMA ROZVADĚČE NN

				Datum	07.04.2020	Pražská Vodohospodářská Společnost Žatecká 110/2 110 00 Staré Město	TEMEX spol.s r.o. Erbenova 19, 703 00 Ostrava	Název výkresu Zapojení přepínače místně/automat	Archivní číslo D.2.2.23	=NAP +RMT1
				Kreslil	HOLÝ					
				Kontrola	T.Lipták				Zakázkové číslo 16z19015	List 39 Listů 57
Změna	Popis změny	Datum	Jméno	Soubor		Název projektu	Investor (objednatel)			

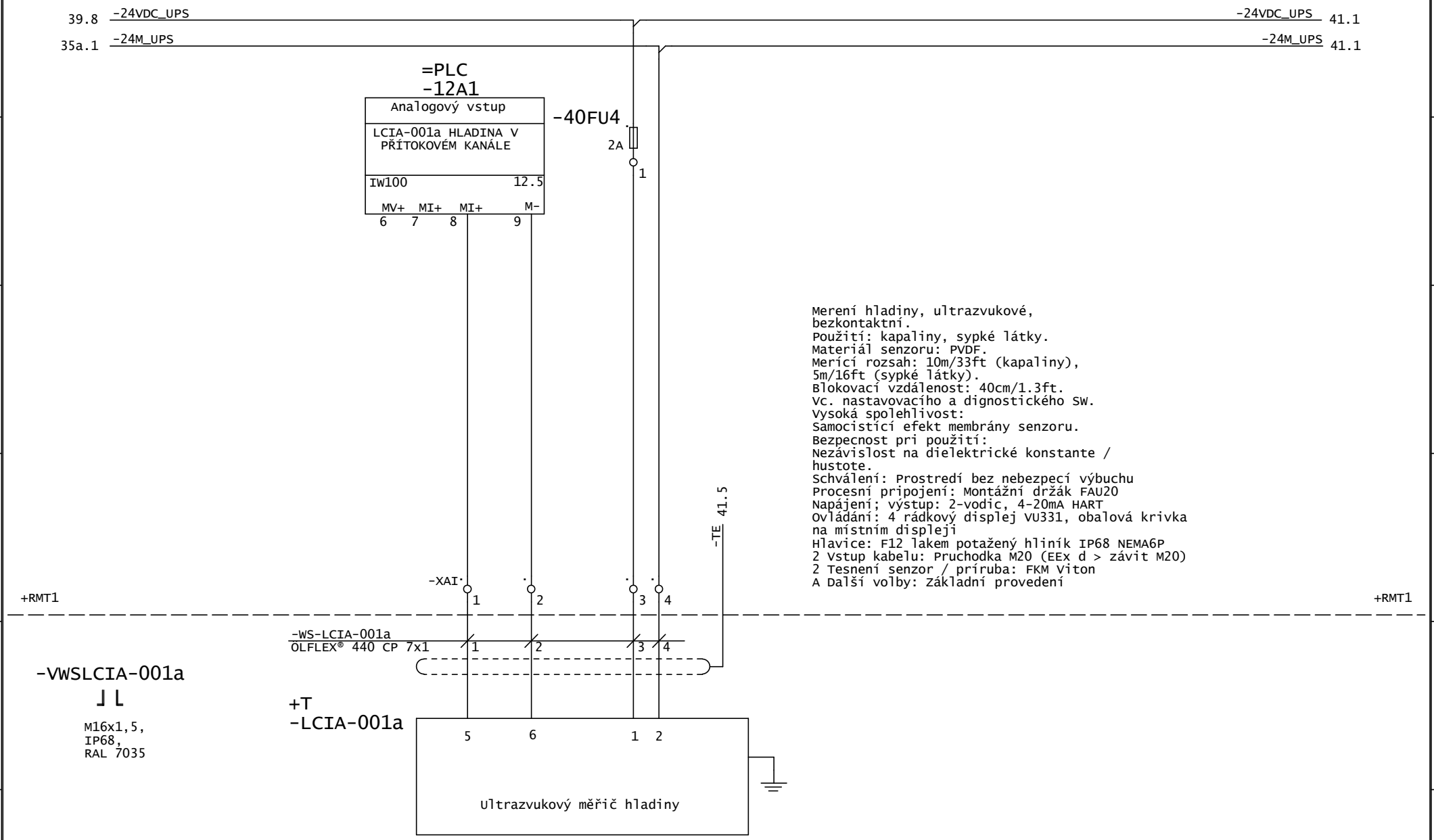

Merení hladiny, ultrazvukové,
bezkontaktní.
Použití: kapaliny, sypké látky.
Materiál senzoru: PVDF.
Merící rozsah: 10m/33ft (kapaliny),
5m/16ft (sypké látky).
Blokovací vzdálenost: 40cm/1.3ft.
Vc. nastavovacího a dignostického SW.
Vysoká spolehlivost:
Samocistící efekt membrány senzoru.
Bezpecnost pri použití:
Nezávislost na dielektrické konstante /
hustote.
Schválení: Prostredí bez nebezpecí výbuchu
Procesní pripojení: Montážní držák FAU20
Napájení; výstup: 2-vodic, 4-20mA HART
Ovládání: 4 rádkový displej VU331, obalová krivka
na místním displeji
Hlavice: F12 lakem potažený hliník IP68 NEMA6P
2 Vstup kabelu: Pruchodka M20 (EEx d > závit M20)
2 Tesnení senzor / príruba: FKM Viton
A Další volby: Základní provedení

PS 02 - ELEKTRO-TECHNOLOGICKÁ ČÁST D.2.2.23 - OBVODOVÉ SCHÉMA ROZVADĚČE NN

				Datum	07.04.2020	Pražská Vodohospodářská Společnost Žatecká 110/2 110 00 Staré Město	TEMEX spol.s r.o. Erbenova 19, 703 00 Ostrava	Název výkresu Zapojení měřiče hladiny	Archivní číslo D.2.2.23	=NAP +RMT1
				Kreslil	HOLÝ					
				Kontrola	T.Lipták				Zakázkové číslo 16z19015	List 40 Listů 57
Změna	Popis změny	Datum	Jméno	Soubor		Název projektu	Investor (objednatel)			

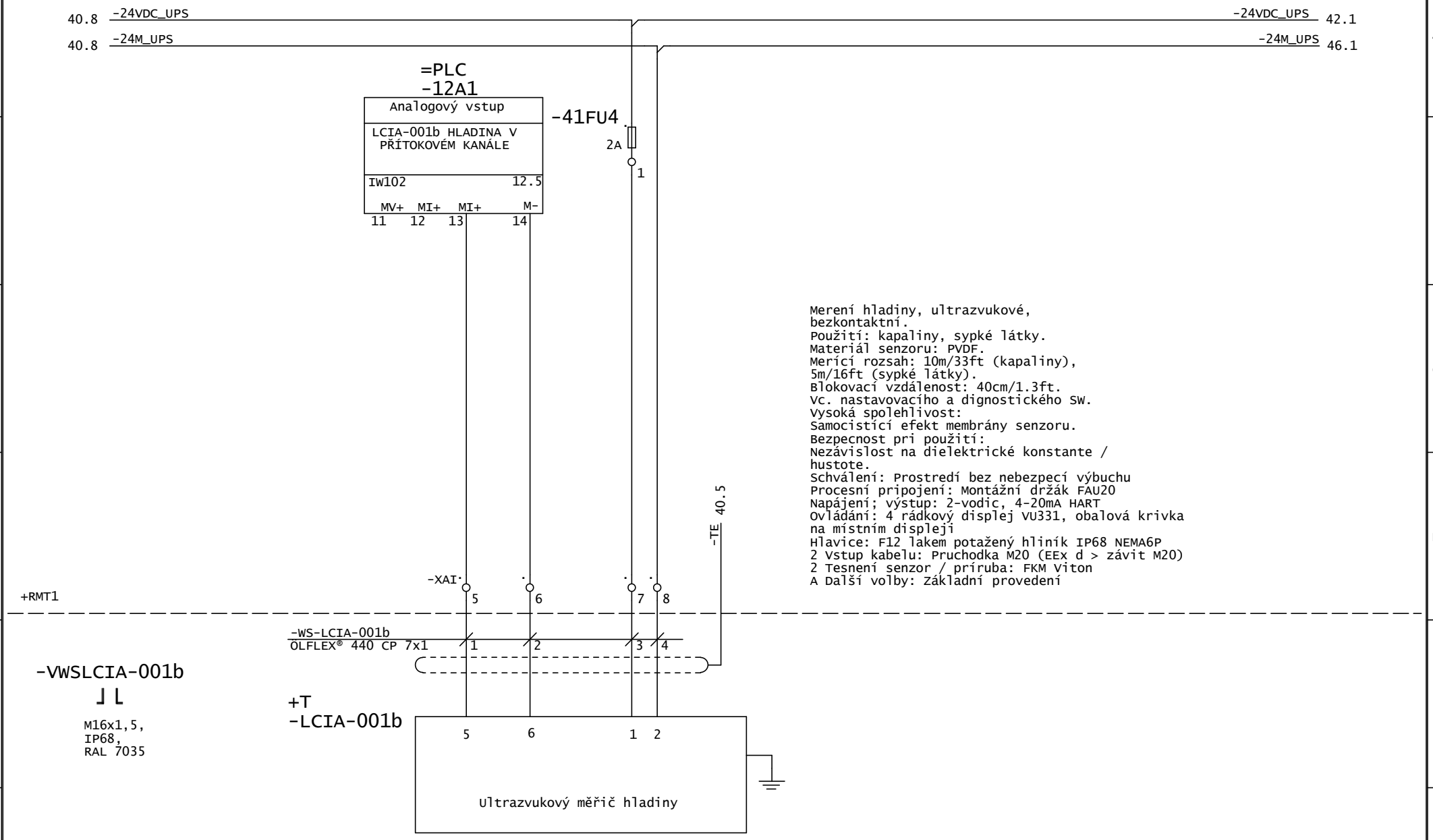

Merení hladiny, ultrazvukové,
bezkontaktní.
Použití: kapaliny, sypké látky.
Materiál senzoru: PVDF.
Merící rozsah: 10m/33ft (kapaliny),
5m/16ft (sypké látky).
Blokovací vzdálenost: 40cm/1.3ft.
Vc. nastavovacího a dignostického SW.
Vysoká spolehlivost:
Samocistící efekt membrány senzoru.
Bezpecnost pri použití:
Nezávislost na dielektrické konstante /
hustote.
Schválení: Prostredí bez nebezpecí výbuchu
Procesní pripojení: Montážní držák FAU20
Napájení; výstup: 2-vodic, 4-20mA HART
Ovládání: 4 rádkový displej VU331, obalová krivka
na místním displeji
Hlavice: F12 lakem potažený hliník IP68 NEMA6P
2 Vstup kabelu: Pruchodka M20 (EEx d > závit M20)
2 Tesnení senzor / príruba: FKM Viton
A Další volby: Základní provedení

PS 02 - ELEKTRO-TECHNOLOGICKÁ ČÁST D.2.2.23 - OBVODOVÉ SCHÉMA ROZVADĚČE NN

				Datum	07.04.2020	Pražská Vodohospodářská Společnost Žatecká 110/2 110 00 Staré Město	TEMEX spol.s r.o. Erbenova 19, 703 00 Ostrava	Název výkresu Zapojení měřiče hladiny	Archivní číslo D.2.2.23	=NAP +RMT1
				Kreslil	HOLÝ					
				Kontrola	T.Lipták				Zakázkové číslo 16z19015	List 41 Listů 57
Změna	Popis změny	Datum	Jméno	Soubor		Název projektu	Investor (objednatel)			

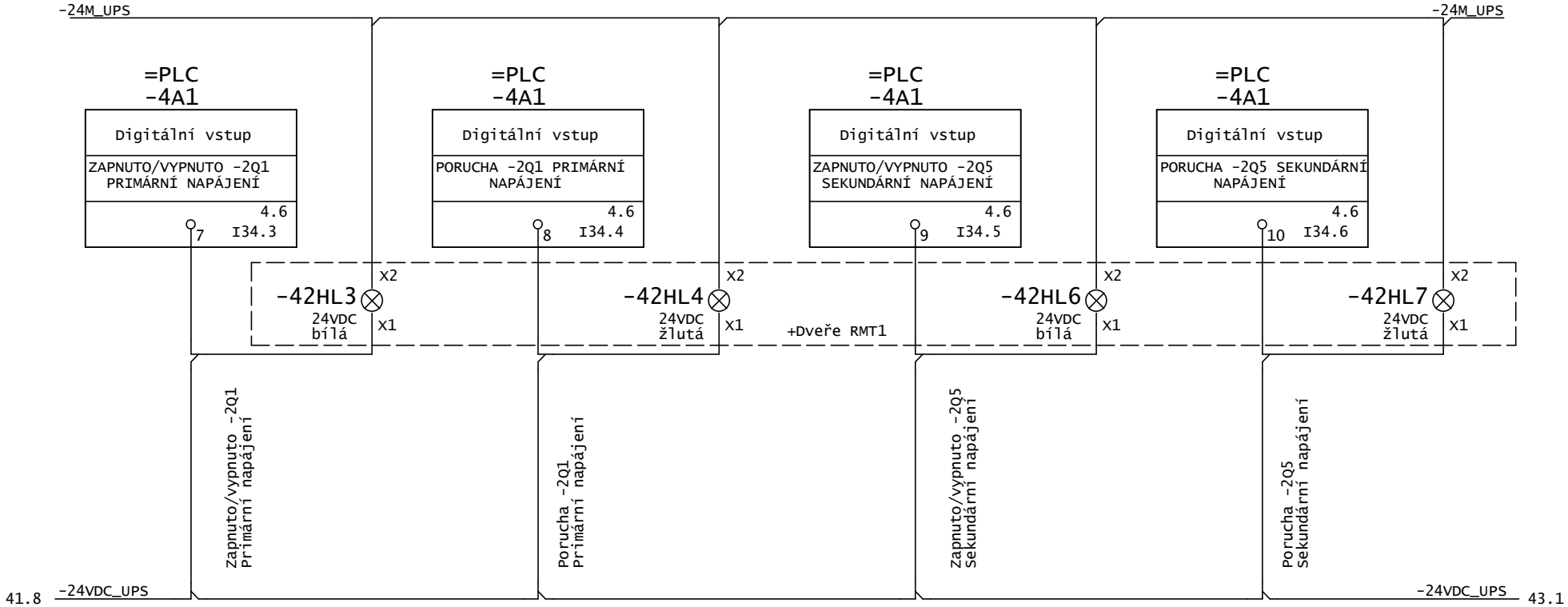

PS 02 - ELEKTRO-TECHNOLOGICKÁ ČÁST D.2.2.23 - OBVODOVÉ SCHÉMA ROZVADĚČE NN

				Datum	07.04.2020	Pražská Vodohospodářská Společnost Žatecká 110/2 110 00 Staré Město	TEMEX spol.s r.o. Erbenova 19, 703 00 Ostrava	Název výkresu Zapojení signalizace záskokového automatu	Archivní číslo D.2.2.23	=NAP +RMT1
				Kreslil	HOLÝ				Zakázkové číslo 16z19015	List 42 Listů 57
				Kontrola	T.Lipták					
Změna	Popis změny	Datum	Jméno	Soubor		Název projektu	Investor (objednatel)			

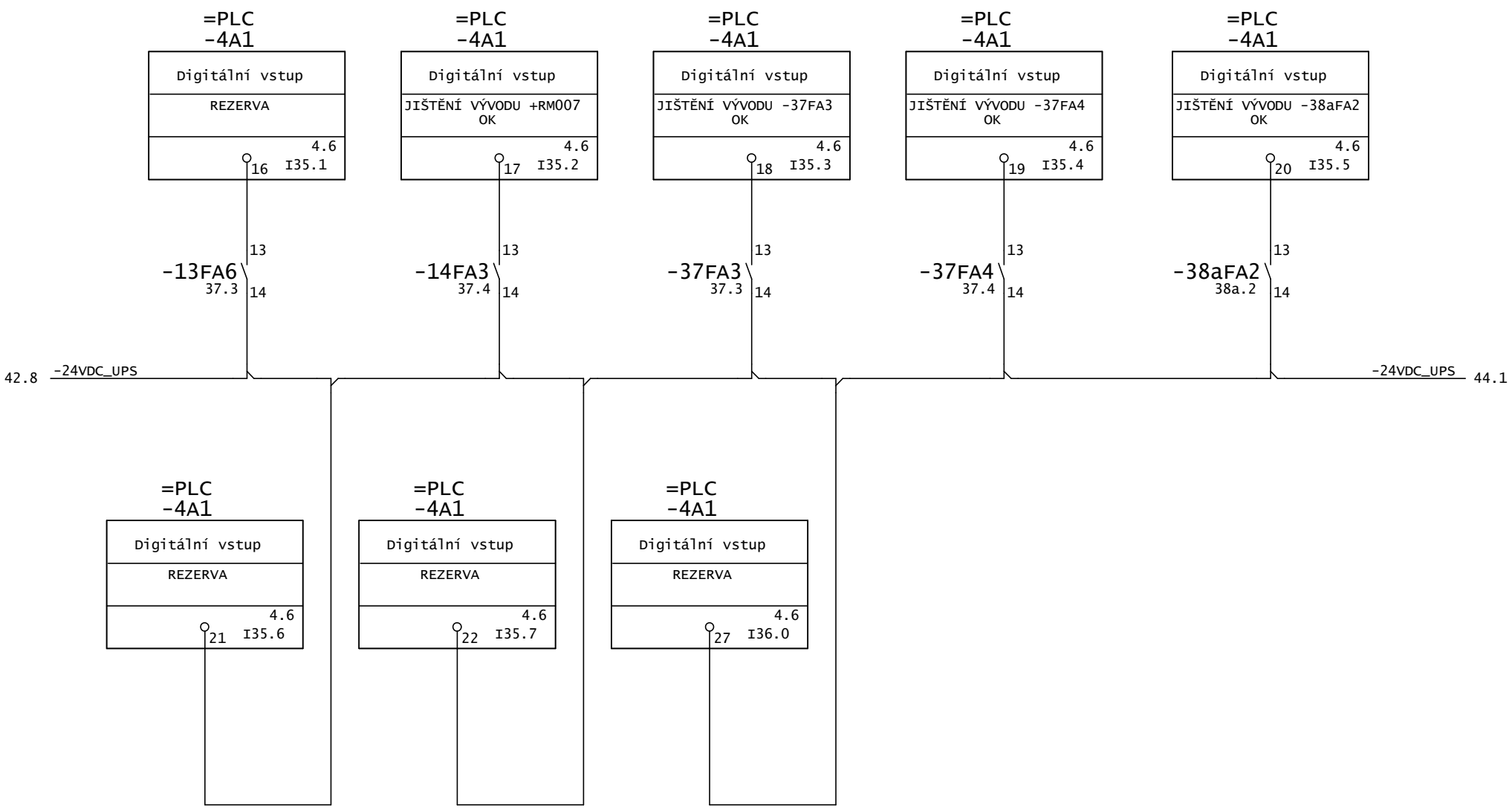

PS 02 - ELEKTRO-TECHNOLOGICKÁ ČÁST D.2.2.23 - OBVODOVÉ SCHÉMA ROZVADĚČE NN

				Datum	07.04.2020	Pražská Vodohospodářská Společnost Žatecká 110/2 110 00 Staré Město	TEMEX spol.s r.o. Erbenova 19, 703 00 Ostrava	Název výkresu Vstupy DI	Archivní číslo D.2.2.23	=NAP +RMT1
				Kreslil	HOLÝ					
				Kontrola	T.Lipták				Zakázkové číslo 16z19015	List 43 Listů 57
Změna	Popis změny	Datum	Jméno	Soubor		Název projektu	Investor (objednatel)			

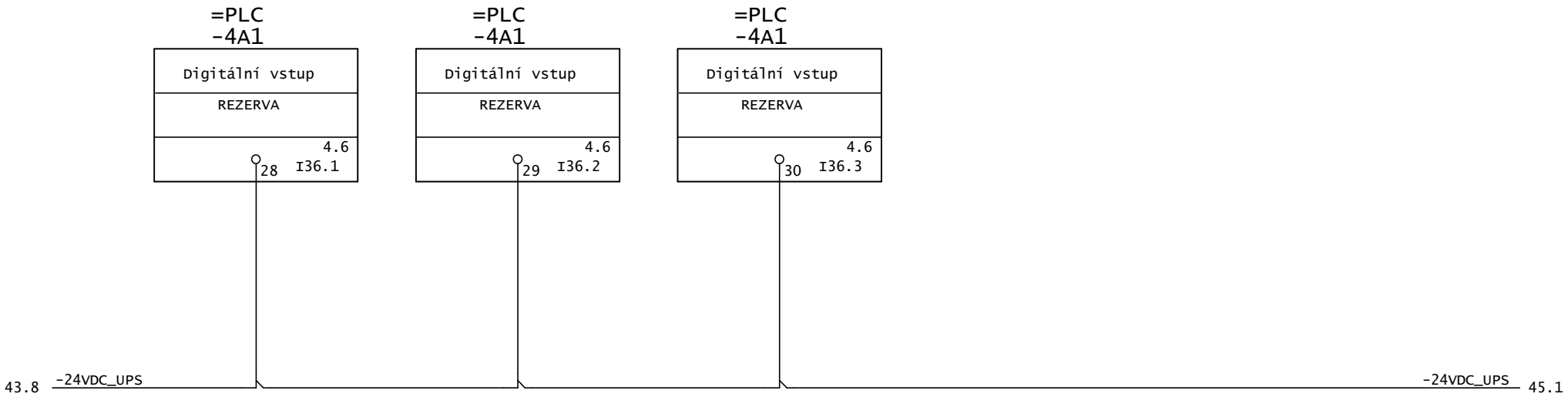

PS 02 - ELEKTRO-TECHNOLOGICKÁ ČÁST D.2.2.23 - OBVODOVÉ SCHÉMA ROZVADĚČE NN

				Datum	07.04.2020	Pražská Vodohospodářská Společnost Žatecká 110/2 110 00 Staré Město	TEMEX spol.s r.o. Erbenova 19, 703 00 Ostrava	Název výkresu Vstupy DI	Archivní číslo D.2.2.23	=NAP +RMT1	
				Kreslil	HOLÝ						
				Kontrola	T.Lipták				Zakázkové číslo 16z19015	List 44	
Změna	Popis změny	Datum	Jméno	Soubor		Název projektu	Investor (objednatel)			Listů 57	

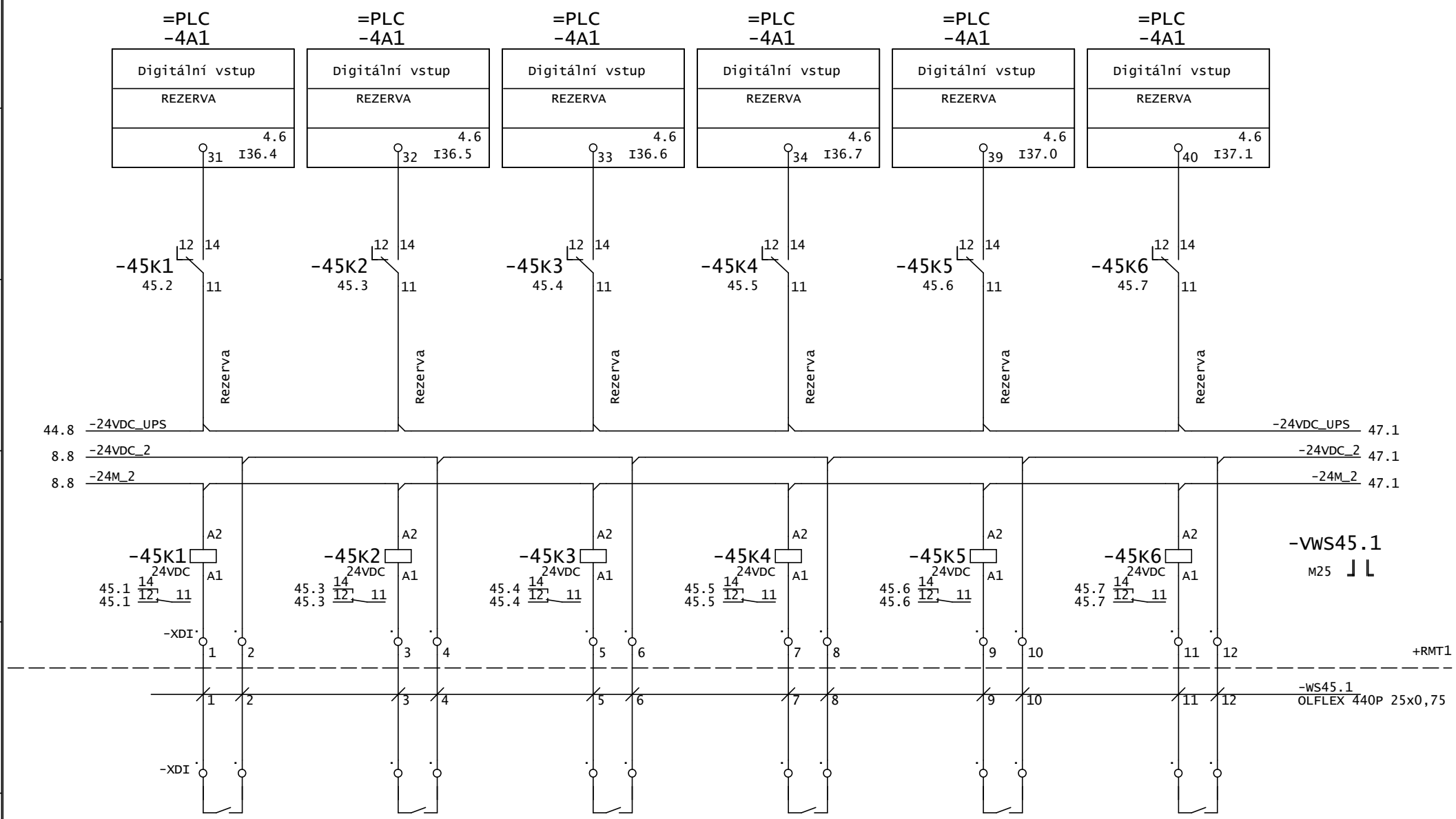

PS 02 - ELEKTRO-TECHNOLOGICKÁ ČÁST D.2.2.23 - OBVODOVÉ SCHÉMA ROZVADĚČE NN

				Datum	07.04.2020	Pražská Vodohospodářská Společnost Žatecká 110/2 110 00 Staré Město	TEMEX spol.s r.o. Erbenova 19, 703 00 Ostrava	Název výkresu Vstupy DI	Archivní číslo D.2.2.23	=NAP
				Kreslil	HOLÝ					+RMT1
				Kontrola	T.Lipták				Zakázkové číslo 16z19015	List 45
Změna	Popis změny	Datum	Jméno	Soubor		Název projektu	Investor (objednatel)			Listů 57

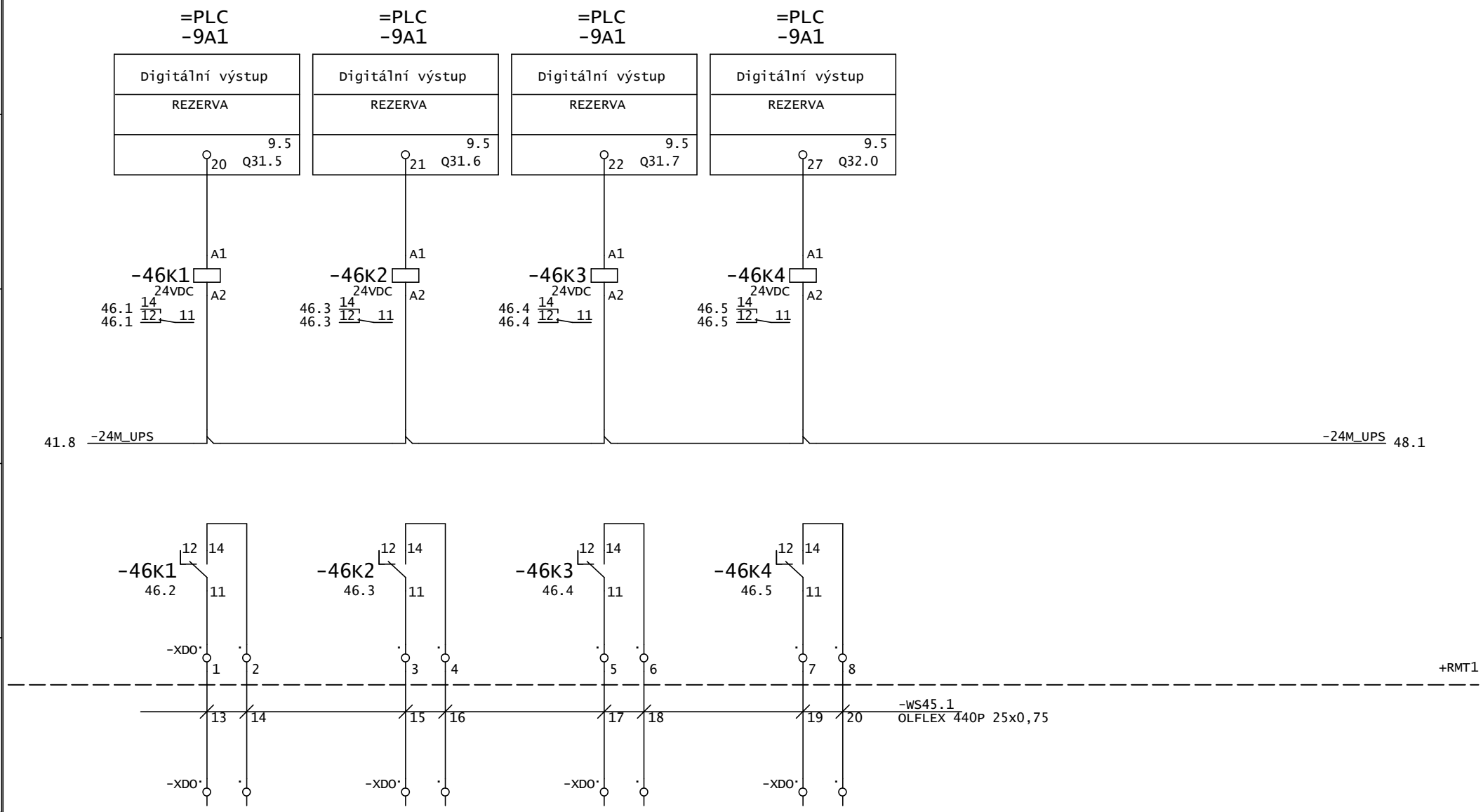

PS 02 - ELEKTRO-TECHNOLOGICKÁ ČÁST D.2.2.23 - OBVODOVÉ SCHÉMA ROZVADĚČE NN

				Datum	07.04.2020	Pražská Vodohospodářská Společnost Žatecká 110/2 110 00 Staré Město	TEMEX spol.s r.o. Erbenova 19, 703 00 Ostrava	Název výkresu Výstupy DO	Archivní číslo D.2.2.23	=NAP +RMT1
				Kreslil	HOLÝ					
				Kontrola	T.Lipták				Zakázkové číslo 16z19015	List 46 Listů 57
Změna	Popis změny	Datum	Jméno	Soubor		Název projektu	Investor (objednatel)			

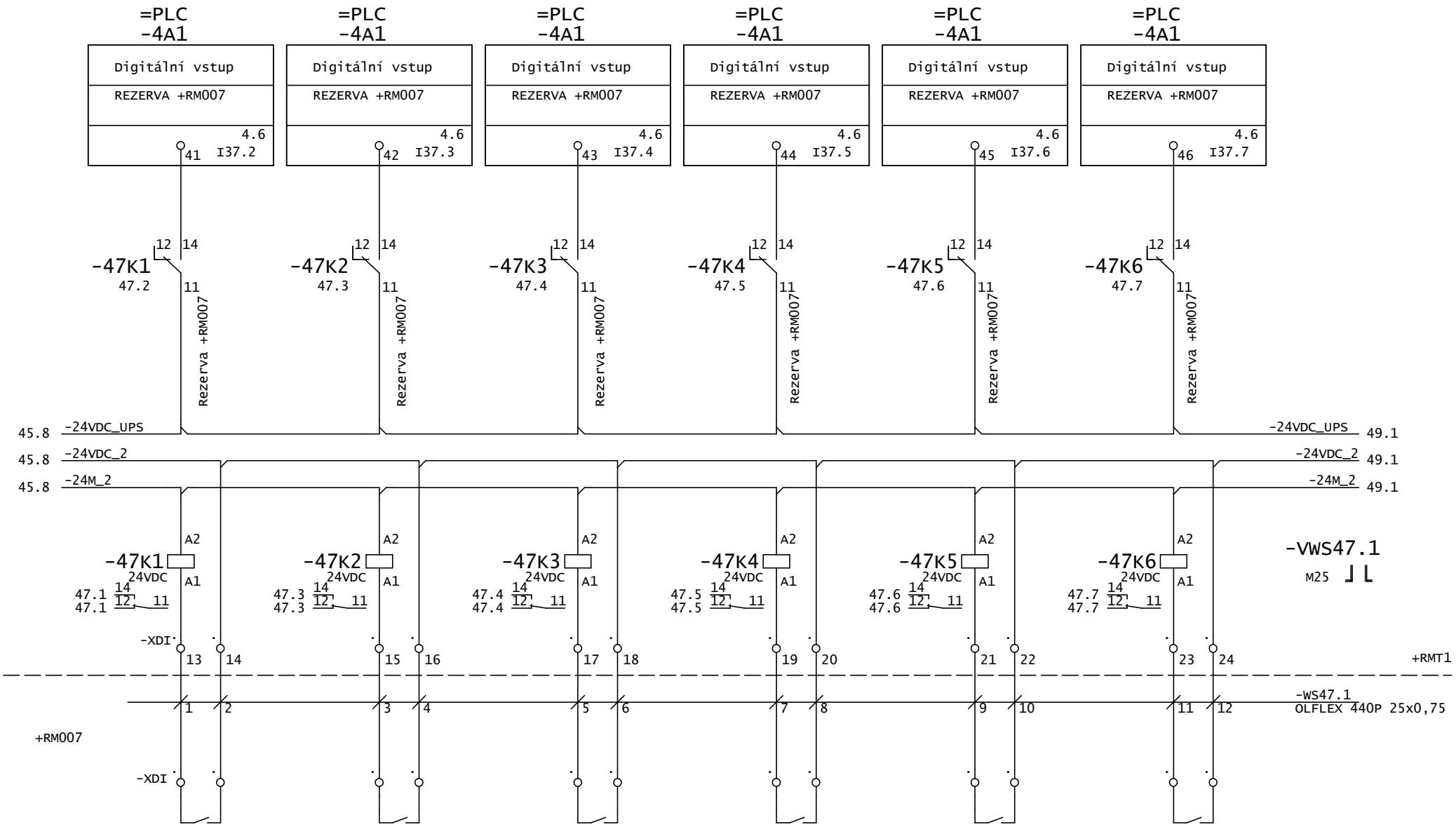

PS 02 - ELEKTRO-TECHNOLOGICKÁ ČÁST D.2.2.23 - OBVODOVÉ SCHÉMA ROZVADĚČE NN

				Datum	07.04.2020	Pražská Vodohospodářská Společnost Žatecká 110/2 110 00 Staré Město	TEMEX spol.s r.o. Erbenova 19, 703 00 Ostrava	Název výkresu Vstupy DI	Archivní číslo D.2.2.23	=NAP	
				Kreslil	HOLÝ					+ RMT1	
				Kontrola	T.Lipták				Zakázkové číslo 16z19015	List 47	
Změna	Popis změny	Datum	Jméno	Soubor		Název projektu	Investor (objednatel)			Listů 57	

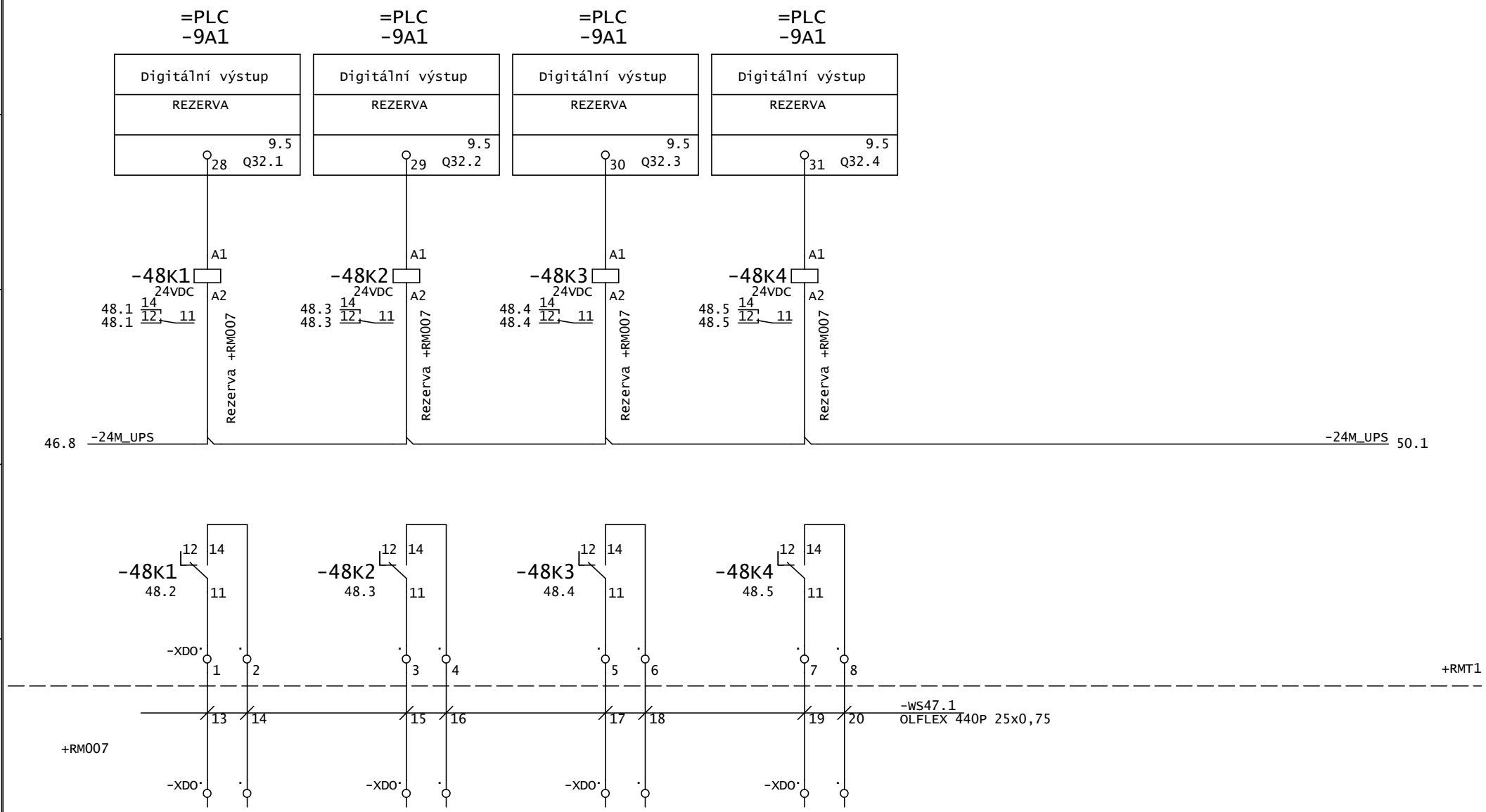

PS 02 - ELEKTRO-TECHNOLOGICKÁ ČÁST D.2.2.23 - OBVODOVÉ SCHÉMA ROZVADĚČE NN

				Datum	07.04.2020	Pražská Vodohospodářská Společnost Žatecká 110/2 110 00 Staré Město	TEMEX spol.s r.o. Erbenova 19, 703 00 Ostrava	Název výkresu Výstupy DO	Archivní číslo D.2.2.23	=NAP	
				Kreslil	HOLÝ					+RMT1	
				Kontrola	T.Lipták				Zakázkové číslo 16z19015	List 48	
Změna	Popis změny	Datum	Jméno	Soubor		Název projektu	Investor (objednatel)			Listů 57	

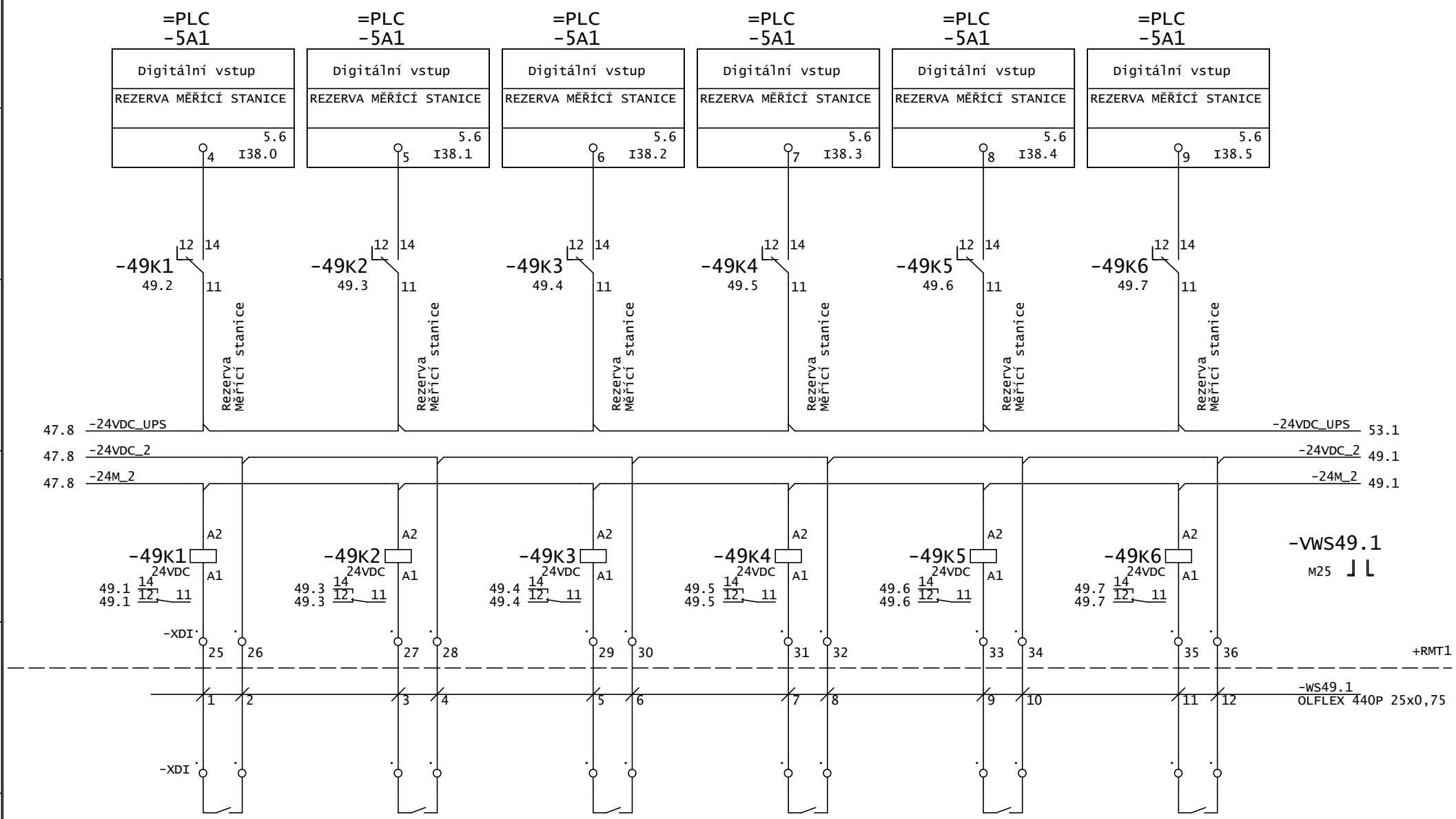

PS 02 - ELEKTRO-TECHNOLOGICKÁ ČÁST D.2.2.23 - OBVODOVÉ SCHÉMA ROZVADĚČE NN

				Datum	07.04.2020	Pražská Vodohospodářská Společnost Žatecká 110/2 110 00 Staré Město	TEMEX spol.s r.o. Erbenova 19, 703 00 Ostrava	Název výkresu Vstupy DI	Archivní číslo D.2.2.23	=NAP
				Kreslil	HOLÝ					+RMT1
				Kontrola	T.Lipták				Zakázkové číslo 16z19015	List 49
Změna	Popis změny	Datum	Jméno	Soubor		Název projektu	Investor (objednatel)			Listů 57

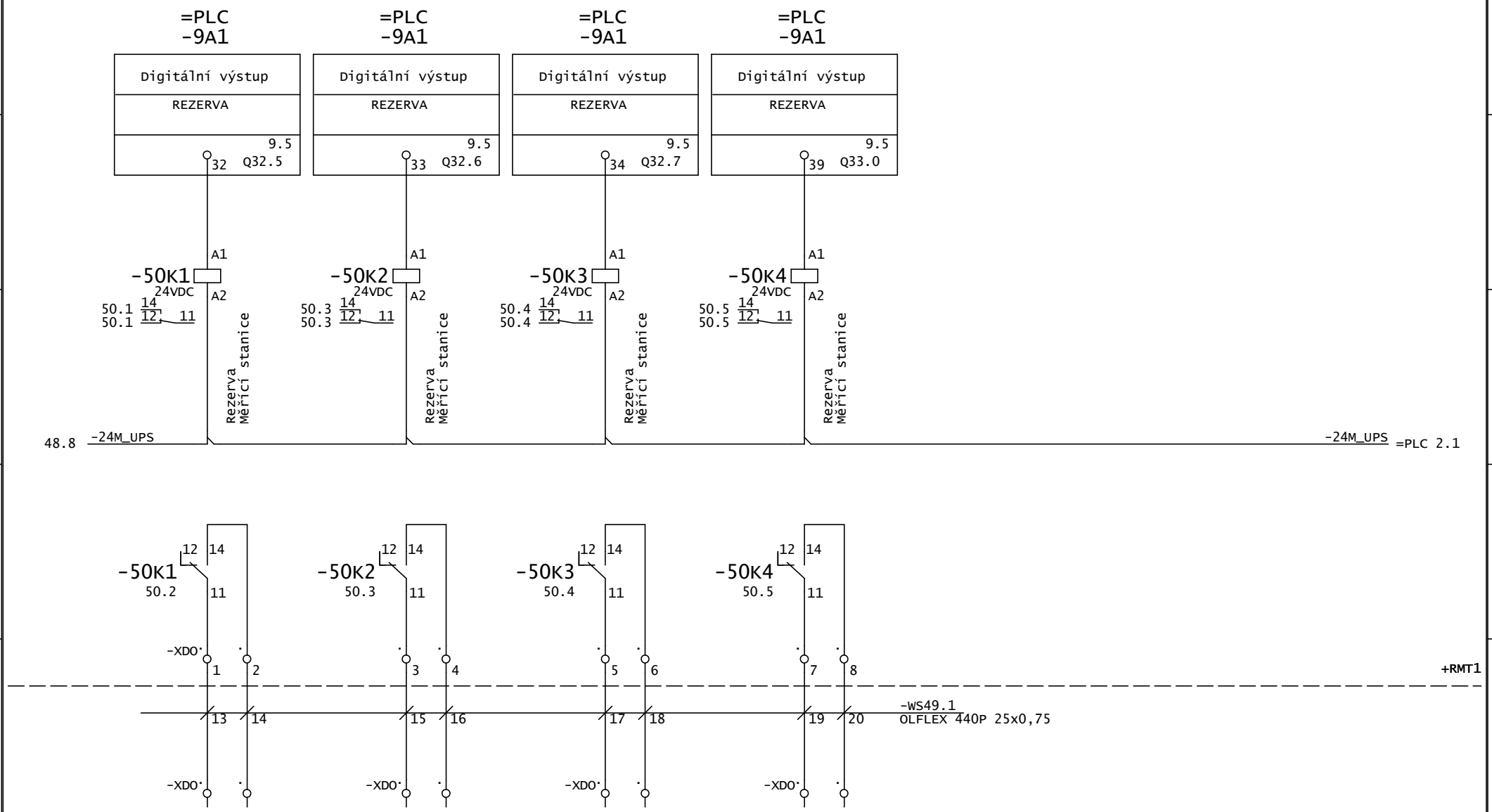

PS 02 - ELEKTRO-TECHNOLOGICKÁ ČÁST D.2.2.23 - OBVODOVÉ SCHÉMA ROZVADĚČE NN

				Datum	07.04.2020	Pražská Vodohospodářská Společnost Žatecká 110/2 110 00 Staré Město	TEMEX spol.s r.o. Erbenova 19, 703 00 Ostrava	Název výkresu Výstupy DO	Archivní číslo D.2.2.23	=NAP	
				Kreslil	HOLÝ					+ RMT1	
				Kontrola	T.Lipták				Zakázkové číslo 16z19015	List 50	
Změna	Popis změny	Datum	Jméno	Soubor		Název projektu	Investor (objednatel)			Listů 57	

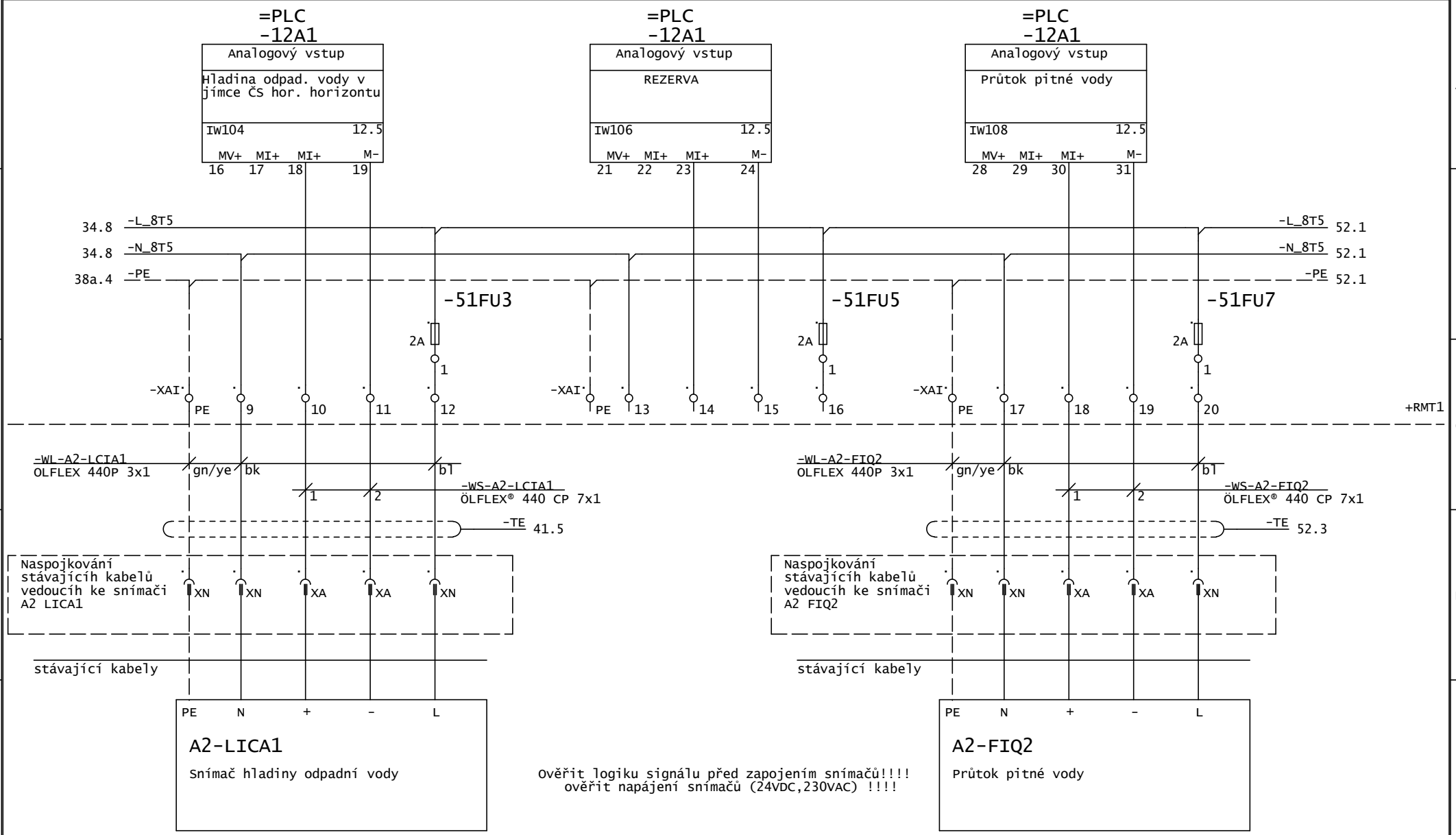

PS 02 - ELEKTRO-TECHNOLOGICKÁ ČÁST D.2.2.23 - OBVODOVÉ SCHÉMA ROZVADĚČE NN

				Datum	07.04.2020	Pražská Vodohospodářská Společnost Žatecká 110/2 110 00 Staré Město	TEMEX spol.s r.o. Erbenova 19, 703 00 Ostrava	Název výkresu Zapojení rezerv/stávajících snímačů	Archivní číslo D.2.2.23	=NAP +RMT1
				Kreslil	HOLÝ				Zakázkové číslo 16z19015	List 51 Listů 57
				Kontrola	T.Lipták					
Změna	Popis změny	Datum	Jméno	Soubor		Název projektu	Investor (objednatel)			

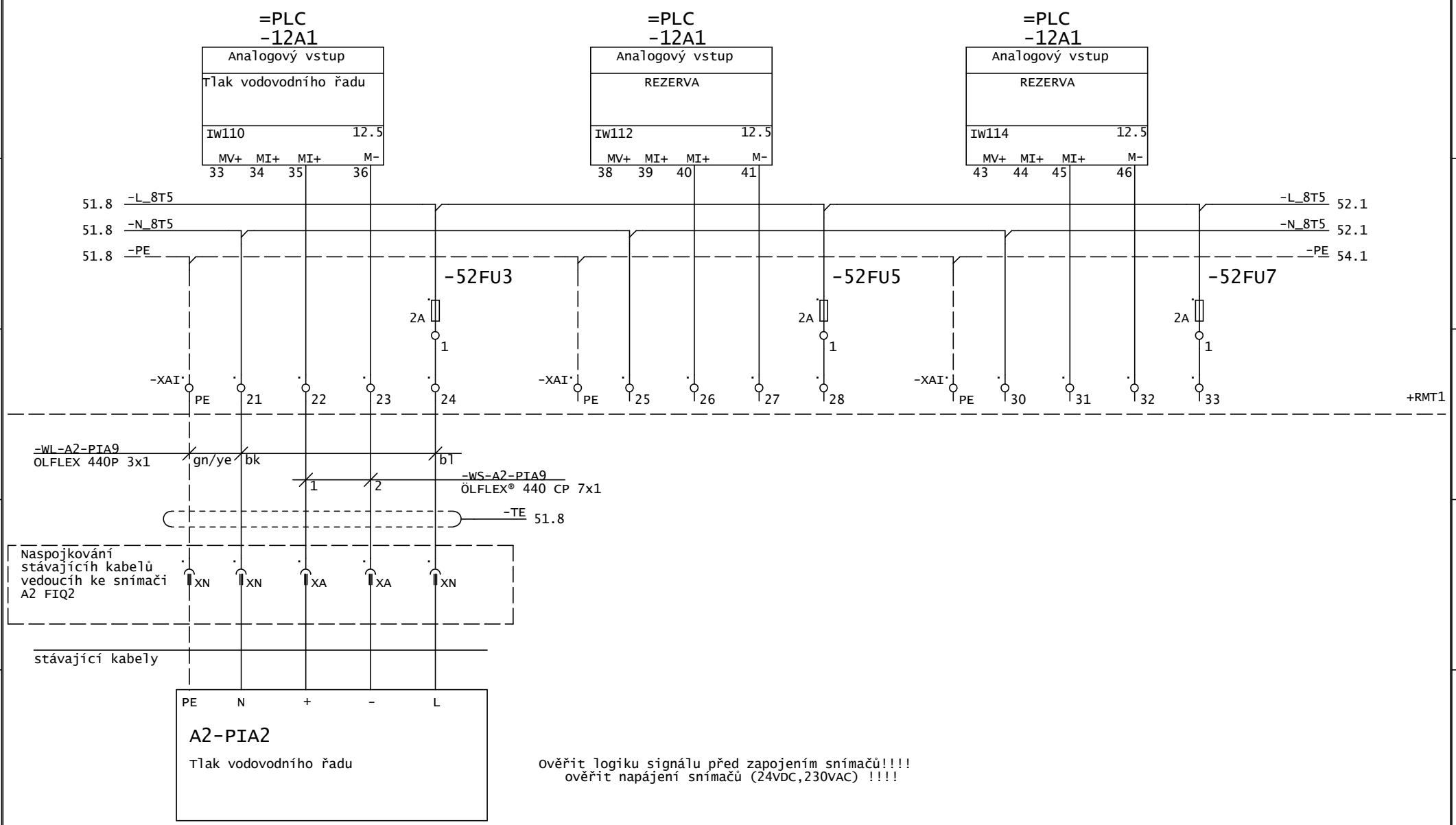

PS 02 - ELEKTRO-TECHNOLOGICKÁ ČÁST D.2.2.23 - OBVODOVÉ SCHÉMA ROZVADĚČE NN

				Datum	07.04.2020	Pražská Vodohospodářská Společnost Žatecká 110/2 110 00 Staré Město	TEMEX spol.s r.o. Erbenova 19, 703 00 Ostrava	Název výkresu Zapojení rezerv/stávajících snímačů	Archivní číslo D.2.2.23	=NAP +RMT1	
				Kreslil	HOLÝ						
				Kontrola	T.Lipták				Zakázkové číslo 16z19015	List 52	
Změna	Popis změny	Datum	Jméno	Soubor		Název projektu	Investor (objednatel)			Listů 57	

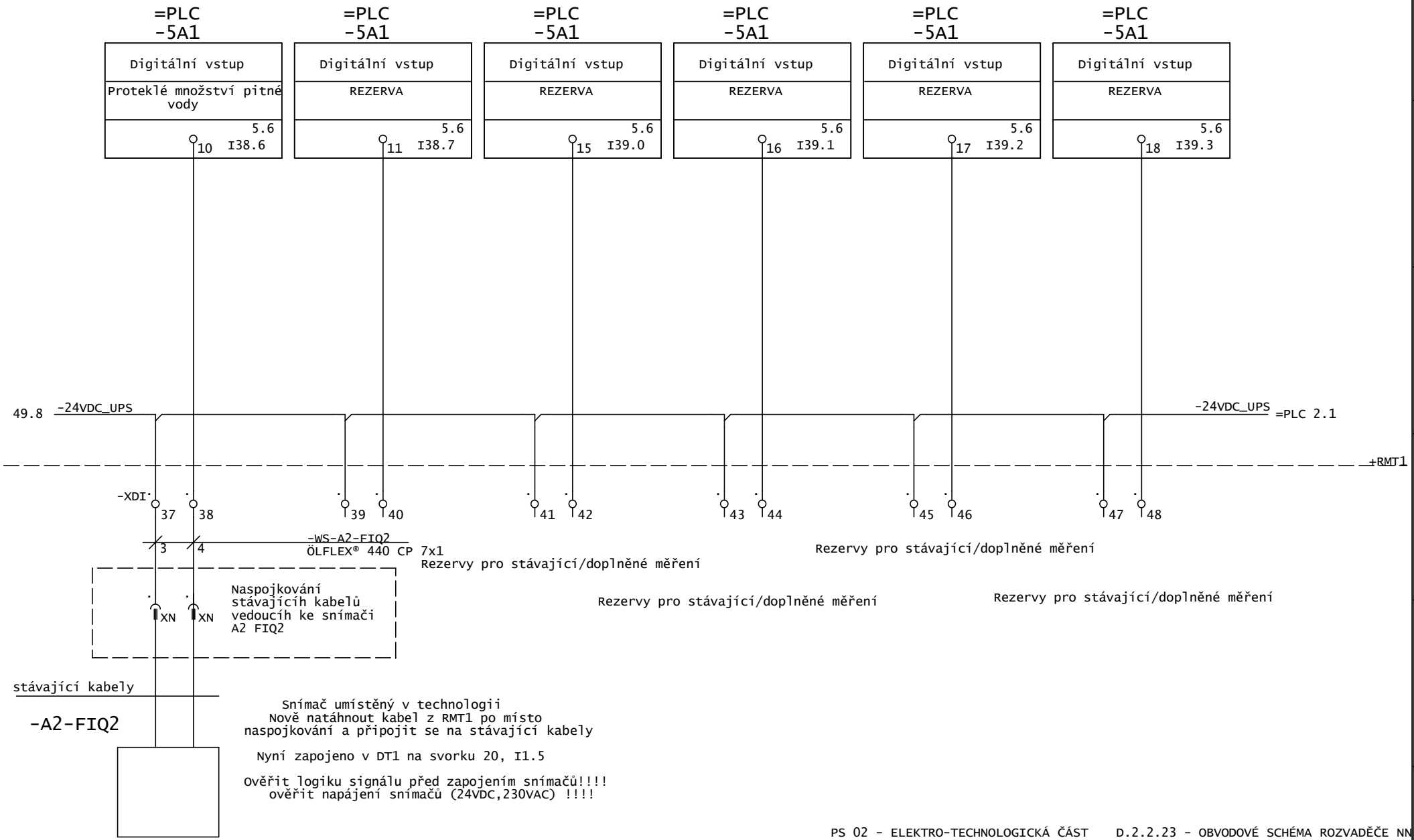

PS 02 - ELEKTRO-TECHNOLOGICKÁ ČÁST D.2.2.23 - OBVODOVÉ SCHÉMA ROZVADĚČE NN

				Datum	07.04.2020	Pražská Vodohospodářská Společnost Žatecká 110/2 110 00 Staré Město	TEMEX spol.s r.o. Erbenova 19, 703 00 Ostrava	Název výkresu Zapojení rezerv/stávajících snímačů	Archivní číslo D.2.2.23	=NAP +RMT1	
				Kreslil	HOLÝ						
				Kontrola	T.Lipták				Zakázkové číslo 16z19015	List 53	
Změna	Popis změny	Datum	Jméno	Soubor		Název projektu	Investor (objednatel)			Listů 57	

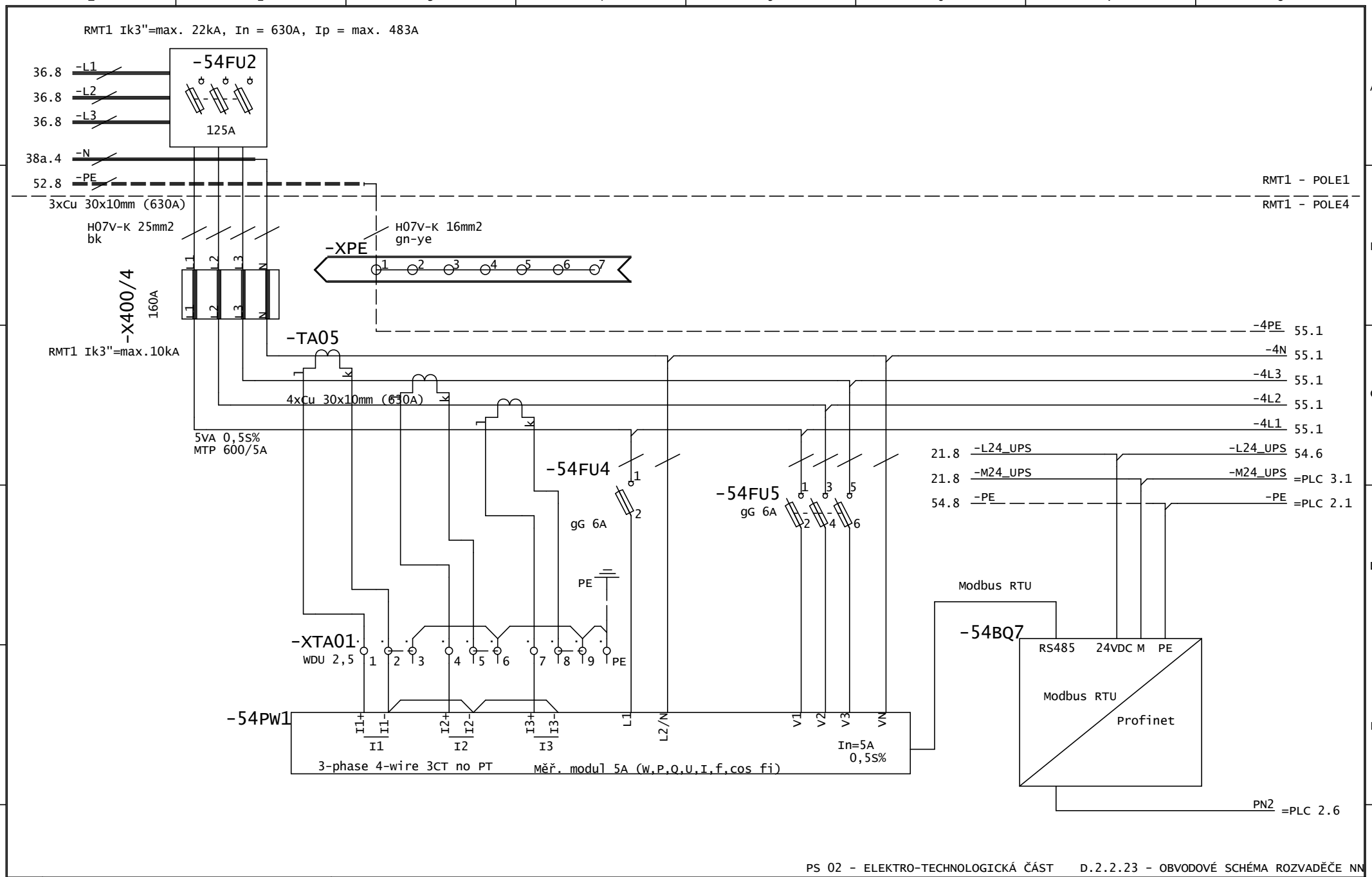

PS 02 - ELEKTRO-TECHNOLOGICKÁ ČÁST D.2.2.23 - OBVODOVÉ SCHÉMA ROZVADĚČE NN

				Datum	07.04.2020	Pražská Vodohospodářská Společnost Žatecká 110/2 110 00 Staré Město	TEMEX spol.s r.o. Erbenova 19, 703 00 Ostrava	Název výkresu Staveništní elektroinstalace	Archivní číslo D.2.2.23	=NAP	
				Kreslil	NOVÁK					+ RMT1.4	
				Kontrola	T.Lipták				Zakázkové číslo 16z19015	List 54	
Změna	Popis změny	Datum	Jméno	Soubor		Název projektu	Investor (objednatel)			Listů 57	

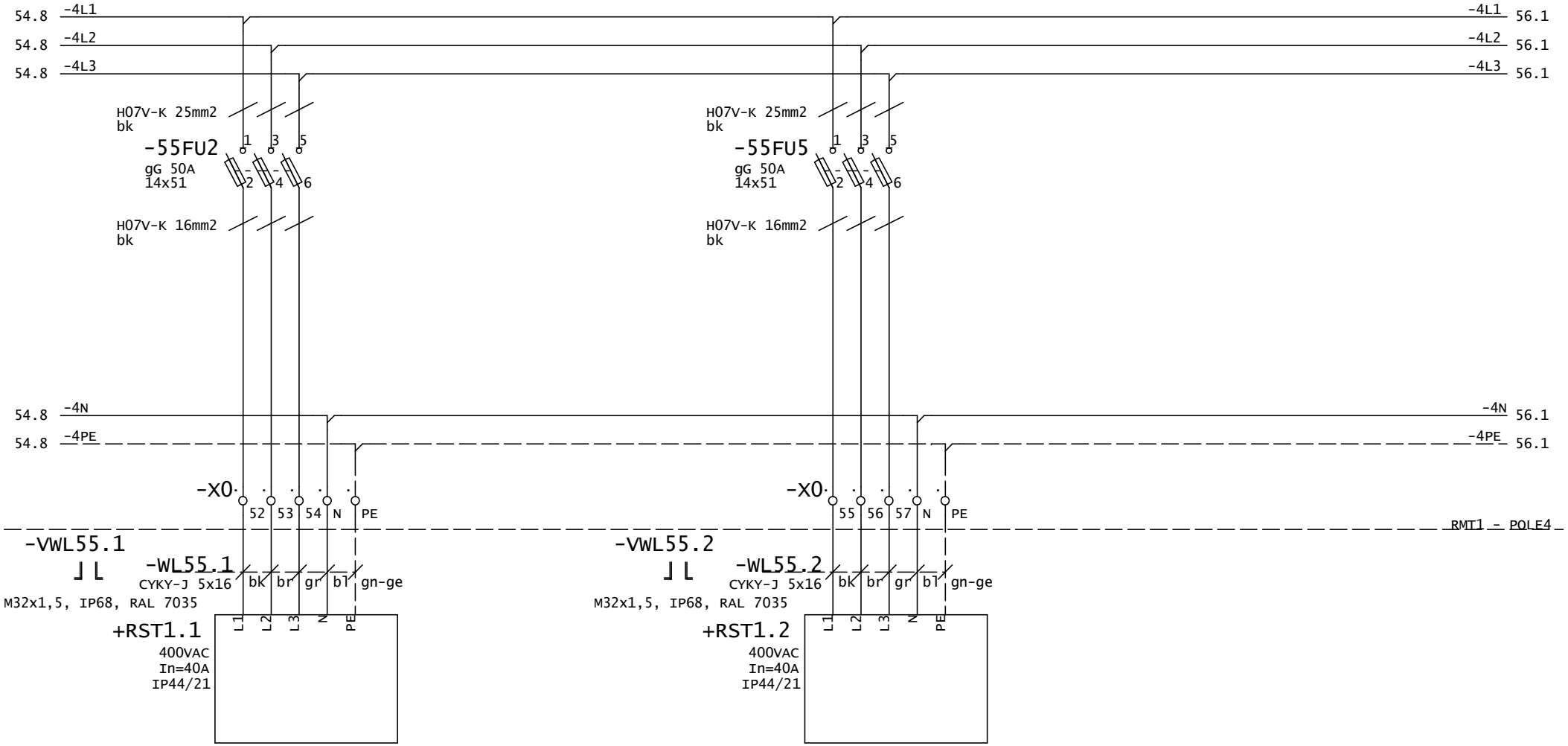

STAVENIŠTNÍ ROZVADĚČ Č.1 (ANTONÍČEK)
1 x hlavní jistič B/40A/3P
1 x chránič 4P/0,03/40 A
1 x hlavní vypínač 40A
2 x jistič B/16A/1P
1 x jistič B/16A/3P
1 x jistič B/32A/3P
2 x zásuvka 3P/16A
2 x zásuvka 5P/16A
2 x zásuvka 5P/32A

STAVENIŠTNÍ ROZVADĚČ Č.2 (ANTONÍČEK)
1 x hlavní jistič B/40A/3P
1 x chránič 4P/0,03/40 A
1 x hlavní vypínač 40A
2 x jistič B/16A/1P
1 x jistič B/16A/3P
1 x jistič B/32A/3P
2 x zásuvka 3P/16A
2 x zásuvka 5P/16A
2 x zásuvka 5P/32A

PS 02 - ELEKTRO-TECHNOLOGICKÁ ČÁST D.2.2.23 - OBVODOVÉ SCHÉMA ROZVADĚČE NN

				Datum	07.04.2020	Pražská Vodohospodářská Společnost Žatecká 110/2 110 00 Staré Město	TEMEX spol.s r.o. Erbenova 19, 703 00 Ostrava	Název výkresu	Archivní číslo D.2.2.23	=NAP +RMT1.4
				Kreslil	NOVÁK					
				Kontrola	T.Lipták				Zakázkové číslo 16z19015	List 55 Listů 57
Změna	Popis změny	Datum	Jméno	Soubor		Název projektu	Investor (objednatel)	Napájení staveništních rozvaděčů		

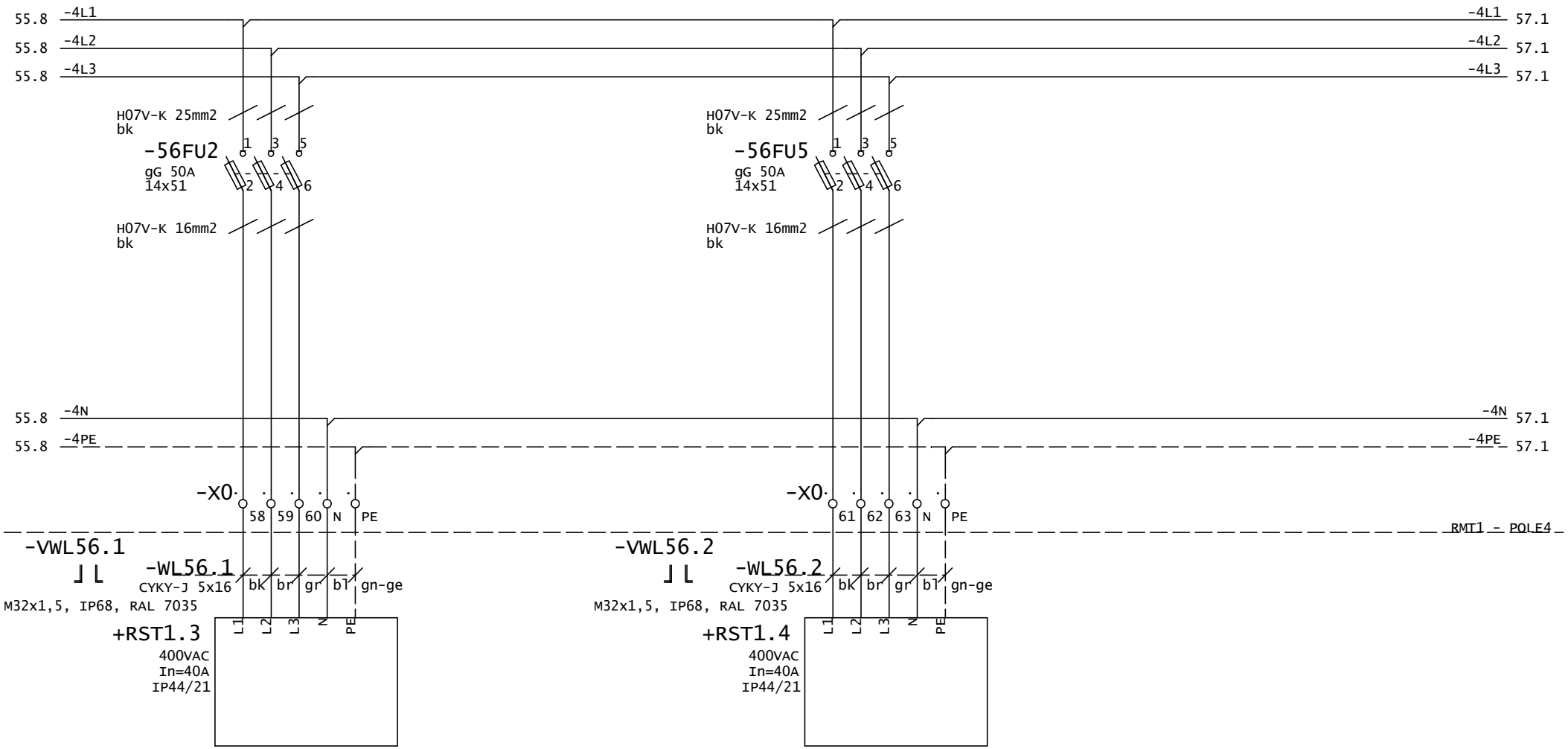

STAVENIŠTNÍ ROZVADĚČ Č.1 (ANTONÍČEK)
1 x hlavní jistič B/40A/3P
1 x chránič 4P/0,03/40 A
1 x hlavní vypínač 40A
2 x jistič B/16A/1P
1 x jistič B/16A/3P
1 x jistič B/32A/3P
2 x zásuvka 3P/16A
2 x zásuvka 5P/16A
2 x zásuvka 5P/32A

STAVENIŠTNÍ ROZVADĚČ Č.2 (ANTONÍČEK)
1 x hlavní jistič B/40A/3P
1 x chránič 4P/0,03/40 A
1 x hlavní vypínač 40A
2 x jistič B/16A/1P
1 x jistič B/16A/3P
1 x jistič B/32A/3P
2 x zásuvka 3P/16A
2 x zásuvka 5P/16A
2 x zásuvka 5P/32A

PS 02 - ELEKTRO-TECHNOLOGICKÁ ČÁST D.2.2.23 - OBVODOVÉ SCHÉMA ROZVADĚČE NN

				Datum	07.04.2020	Pražská Vodohospodářská Společnost Žatecká 110/2 110 00 Staré Město	TEMEX spol.s r.o. Erbenova 19, 703 00 Ostrava	Název výkresu	Archivní číslo D.2.2.23	=NAP +RMT1.4
				Kreslil	NOVÁK					
				Kontrola	T.Lipták				Zakázkové číslo 16z19015	List 56 Listů 57
Změna	Popis změny	Datum	Jméno	Soubor		Název projektu	Investor (objednatel)	Napájení staveništních rozvaděčů		

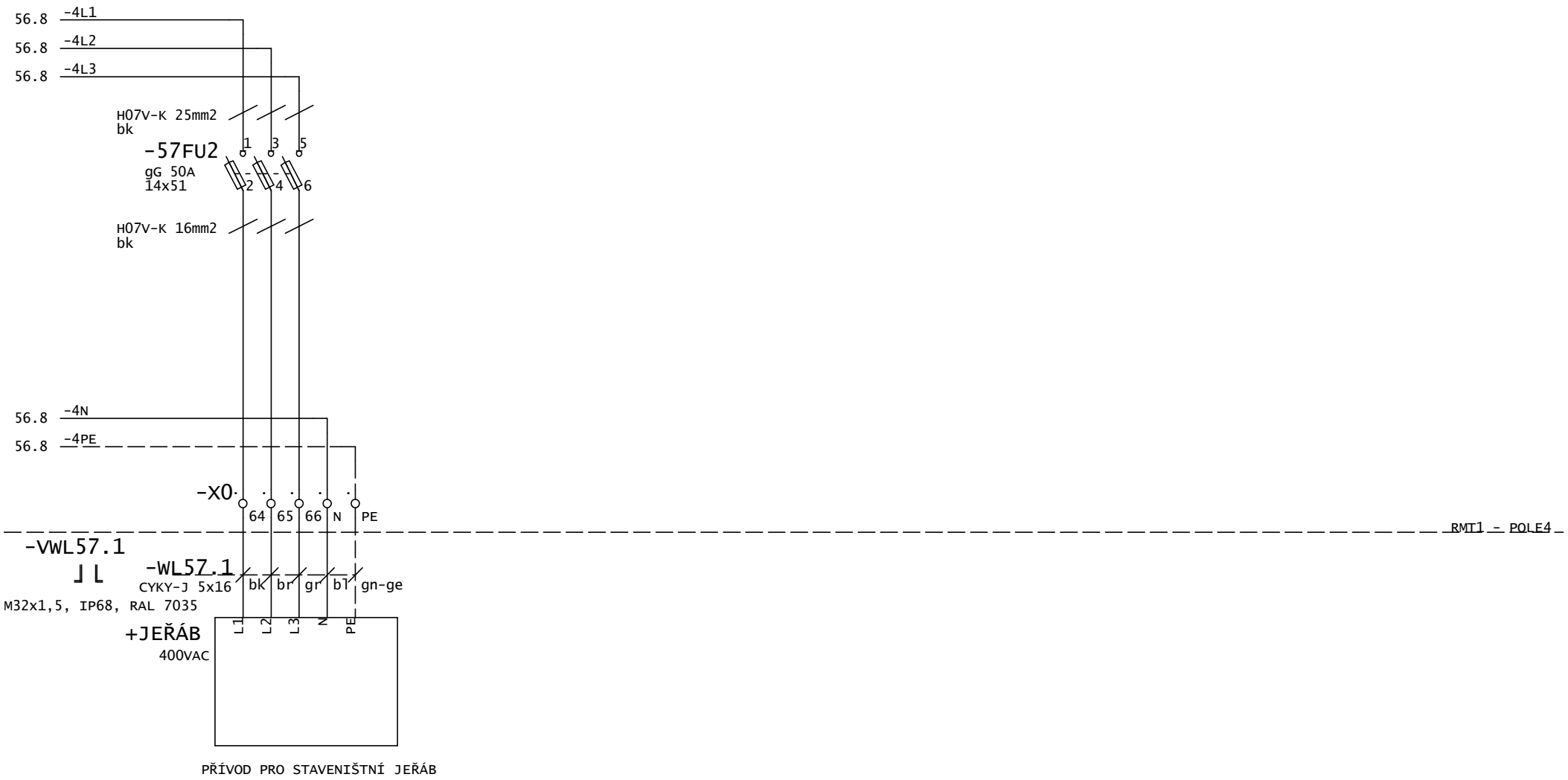

PS 02 - ELEKTRO-TECHNOLOGICKÁ ČÁST D.2.2.23 - OBVODOVÉ SCHÉMA ROZVADĚČE NN

				Datum	07.04.2020	Pražská Vodohospodářská Společnost Žatecká 110/2 110 00 Staré Město	TEMEX spol.s r.o. Erbenova 19, 703 00 Ostrava	Název výkresu	Archivní číslo D.2.2.23	=NAP +RMT1.4
				Kreslil	NOVÁK					
				Kontrola	T.Lipták				Zakázkové číslo 16z19015	List 57 Listů 57
Změna	Popis změny	Datum	Jméno	Soubor		Název projektu	Investor (objednatel)	Napájení staveništního jeřábu		

PS 02 - ELEKTRO-TECHNOLOGICKÁ ČÁST D.2.2.23 - OBVODOVÉ SCHÉMA ROZVADĚČE NN

				Datum	07.04.2020	Pražská Vodohospodářská Společnost Žatecká 110/2 110 00 Staré Město	TEMEX spol.s r.o. Erbenova 19, 703 00 Ostrava	Název výkresu	Archivní číslo D.2.2.23	=PLC +RMT1
				Kreslil	HOLÝ					
				Kontrola	T.Lipták				Zakázkové číslo 16z19015	List 1 Listů 14
Změna	Popis změny	Datum	Jméno	Soubor		Název projektu	Investor (objednatel)			

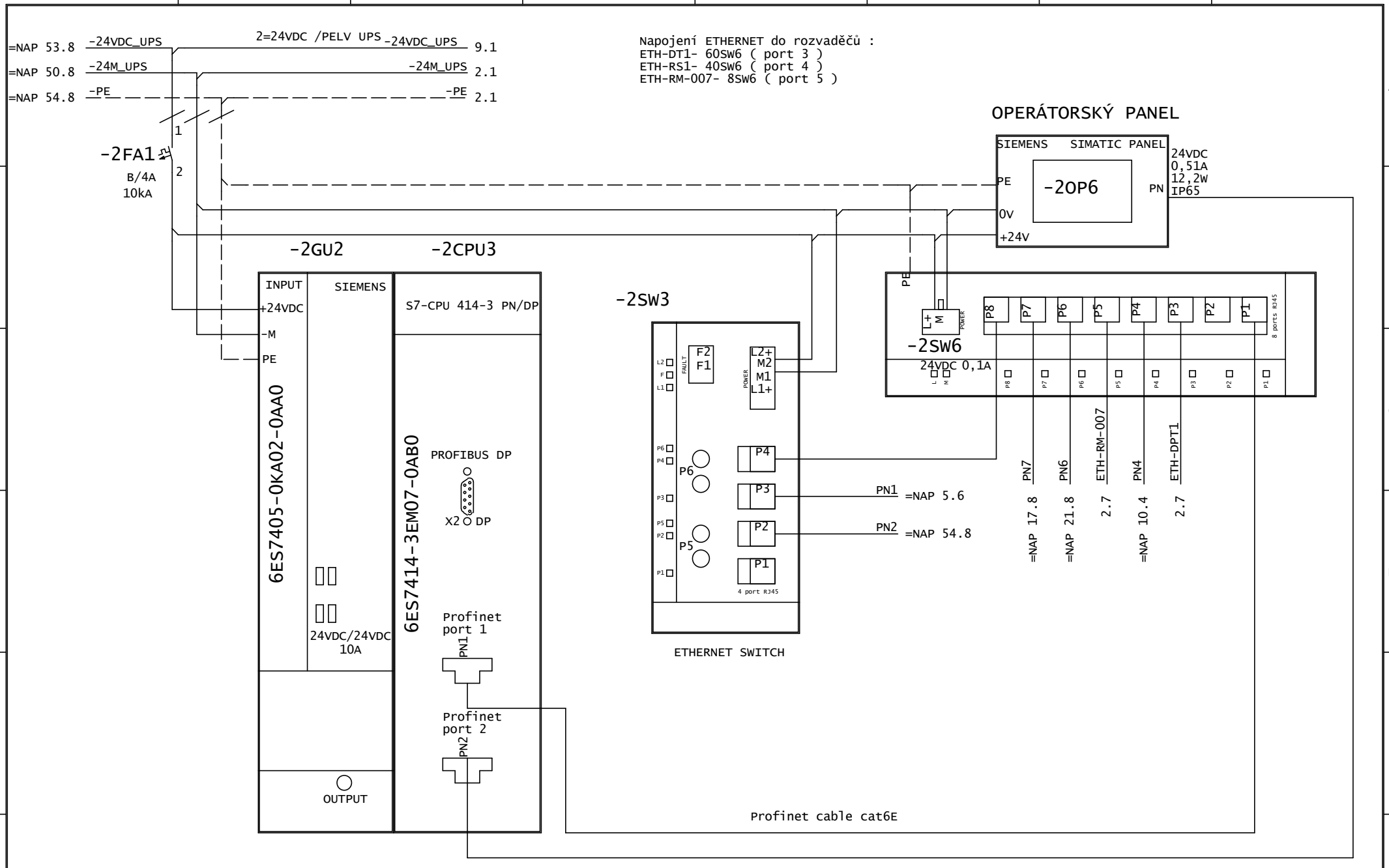

PS 02 - ELEKTRO-TECHNOLOGICKÁ ČÁST D.2.2.23 - OBVODOVÉ SCHÉMA ROZVADĚČE NN

				Datum	07.04.2020	Pražská Vodohospodářská Společnost Žatecká 110/2 110 00 Staré Město	TEMEX spol.s r.o. Erbenova 19, 703 00 Ostrava	Název výkresu Konfigurace ŘS + OP	Archivní číslo D.2.2.23	=PLC	
				Kreslil	HOLÝ					+RMT1	
				Kontrola	T.Lipták				Zakázkové číslo 16z19015	List 2	
Změna	Popis změny	Datum	Jméno	Soubor		Název projektu	Investor (objednatel)			Listů 14	

=NAP 54.8 -M24_UPS 2=24VDC /PELV UPS -M24_UPS 4.1

48 M

-3A1

24VDC

0,04A

SIEMENS

32x Inputs DC 24V

6ES7421-1BL01-0AA0

Simatic S7-400

X1			X1		
4	I30.0	=NAP 7.24VDC READY	27	I32.0	=NAP 35OTEVŘENO M003
5	I30.1	=NAP 9.NOUZOVÉ VYPNUTÍ +RMT1	28	I32.1	=NAP 35ZAVŘENO M003
6	I30.2	=NAP 11PŘEPĚŤOVÁ OCHRANA - PORUCHA	29	I32.2	=NAP 35JIŠTĚNÍ OK M003
7	I30.3	=NAP 28NOUZOVÉ VYPNUTÍ M001 READY	30	I32.3	=NAP 35DÁLKOVÉ OVLÁDÁNÍ M003
8	I30.4	=NAP 27OTEVŘENO M001	31	I32.4	=NAP 35PORUCHA M003
9	I30.5	=NAP 27ZAVŘENO M001	32	I32.5	=NAP 17SUMÁRNÍ PORUCHA FM M004
10	I30.6	=NAP 27JIŠTĚNÍ OK M001	33	I32.6	=NAP 19TEPLOTA M004
11	I30.7	=NAP 27DÁLKOVÉ OVLÁDÁNÍ M001	34	I32.7	=NAP 19PRŮSAK M004
X1			X1		
15	I31.0	=NAP 27PORUCHA M001	39	I33.0	=NAP 19AUTOMAT M004
16	I31.1	=NAP 32NOUZOVÉ VYPNUTÍ M002 READY	40	I33.1	=NAP 19CHOD M004
17	I31.2	=NAP 31OTEVŘENO M002	41	I33.2	=NAP 20NOUZOVÉ VYPNUTÍ M004 READY
18	I31.3	=NAP 31ZAVŘENO M002	42	I33.3	=NAP 21SUMÁRNÍ PORUCHA FM M005
19	I31.4	=NAP 31JIŠTĚNÍ OK M002	43	I33.4	=NAP 23TEPLOTA M005
20	I31.5	=NAP 31DÁLKOVÉ OVLÁDÁNÍ M002	44	I33.5	=NAP 23PRŮSAK M005
21	I31.6	=NAP 31PORUCHA M002	45	I33.6	=NAP 23AUTOMAT M005
22	I31.7	=NAP 35NOUZOVÉ VYPNUTÍ M003 READY	46	I33.7	=NAP 23CHOD M005

3.8 -M24_UPS 2=24VDC /PELV UPS -M24_UPS 5.1

48 M

-4A1

24VDC

0,04A

SIEMENS

32x Inputs DC 24V

6ES7421-1BL01-0AA0

Simatic S7-400

X1				X1			
4	I34.0	=NAP	24NOUZOVÉ VYPNUTÍ M005 READY	27	I36.0	=NAP	43REZERVA
5	I34.1	=NAP	39VOLBA PROVOZU - MÍSTNĚ	28	I36.1	=NAP	44REZERVA
6	I34.2	=NAP	39VOLBA PROVOZU - AUTOMAT	29	I36.2	=NAP	44REZERVA
7	I34.3	=NAP	42ZAPNUTO/VYPNUTO -2Q1 PRIMÁRNÍ NAPÁJENÍ	30	I36.3	=NAP	44REZERVA
8	I34.4	=NAP	42PORUCHA -2Q1 PRIMÁRNÍ NAPÁJENÍ	31	I36.4	=NAP	45REZERVA
9	I34.5	=NAP	42ZAPNUTO/VYPNUTO -2Q5 SEKUNDÁRNÍ NAPÁJENÍ	32	I36.5	=NAP	45REZERVA
10	I34.6	=NAP	42PORUCHA -2Q5 SEKUNDÁRNÍ NAPÁJENÍ	33	I36.6	=NAP	45REZERVA
11	I34.7	=NAP	12KLIMATIZACE SUMÁRNÍ PORUCHA	34	I36.7	=NAP	45REZERVA
X1				X1			
15	I35.0	=NAP	12KLIMATIZACE JIŠTĚNÍ OK	39	I37.0	=NAP	45REZERVA
16	I35.1	=NAP	43REZERVA	40	I37.1	=NAP	45REZERVA
17	I35.2	=NAP	43JIŠTĚNÍ VÝVODU +RM007 OK	41	I37.2	=NAP	47REZERVA +RM007
18	I35.3	=NAP	43JIŠTĚNÍ VÝVODU -37FA3 OK	42	I37.3	=NAP	47REZERVA +RM007
19	I35.4	=NAP	43JIŠTĚNÍ VÝVODU -37FA4 OK	43	I37.4	=NAP	47REZERVA +RM007
20	I35.5	=NAP	43JIŠTĚNÍ VÝVODU -38aFA2 OK	44	I37.5	=NAP	47REZERVA +RM007
21	I35.6	=NAP	43REZERVA	45	I37.6	=NAP	47REZERVA +RM007
22	I35.7	=NAP	43REZERVA	46	I37.7	=NAP	47REZERVA +RM007

4.8 -M24_UPS 2=24VDC /PELV UPS -M24_UPS 6.1

48

-5A1

24VDC

0,04A

M

SIEMENS

32x Inputs DC 24V

6ES7421-1BL01-0AA0

Simatic S7-400

X1			X1		
4	I38.0	=NAP 49REZERVA MĚŘÍCÍ STANICE	27	I40.0	REZERVA
5	I38.1	=NAP 49REZERVA MĚŘÍCÍ STANICE	28	I40.1	REZERVA
6	I38.2	=NAP 49REZERVA MĚŘÍCÍ STANICE	29	I40.2	REZERVA
7	I38.3	=NAP 49REZERVA MĚŘÍCÍ STANICE	30	I40.3	REZERVA
8	I38.4	=NAP 49REZERVA MĚŘÍCÍ STANICE	31	I40.4	REZERVA
9	I38.5	=NAP 49REZERVA MĚŘÍCÍ STANICE	32	I40.5	REZERVA
10	I38.6	=NAP 53Proteklé množství pitné vody	33	I40.6	REZERVA
11	I38.7	=NAP 53REZERVA	34	I40.7	REZERVA
X1			X1		
15	I39.0	=NAP 53REZERVA	39	I41.0	REZERVA
16	I39.1	=NAP 53REZERVA	40	I41.1	REZERVA
17	I39.2	=NAP 53REZERVA	41	I41.2	REZERVA
18	I39.3	=NAP 53REZERVA	42	I41.3	REZERVA
19	I39.4	REZERVA	43	I41.4	REZERVA
20	I39.5	REZERVA	44	I41.5	REZERVA
21	I39.6	REZERVA	45	I41.6	REZERVA
22	I39.7	REZERVA	46	I41.7	REZERVA

PS 02 - ELEKTRO-TECHNOLOGICKÁ ČÁST D.2.2.23 - OBVODOVÉ SCHÉMA ROZVADĚČE NN

				Datum	07.04.2020	Pražská Vodohospodářská Společnost Žatecká 110/2 110 00 Staré Město	TEMEX spol.s r.o. Erbenova 19, 703 00 Ostrava	Název výkresu Karta DI	Archivní číslo D.2.2.23	=PLC +RMT1
				Kreslil	HOLÝ					
				Kontrola	T.Lipták				Zakázkové číslo 16z19015	List 5 Listů 14
Změna	Popis změny	Datum	Jméno	Soubor		Název projektu	Investor (objednatel)			

5.8 -M24_UPS 2=24VDC /PELV UPS -M24_UPS 9.1

48

-6A1

24VDC

0,04A

M

SIEMENS

32x Inputs DC 24V

6ES7421-1BL01-0AA0

Simatic S7-400

X1			X1		
4	I42.0	REZERVA	27	I44.0	REZERVA
5	I42.1	REZERVA	28	I44.1	REZERVA
6	I42.2	REZERVA	29	I44.2	REZERVA
7	I42.3	REZERVA	30	I44.3	REZERVA
8	I42.4	REZERVA	31	I44.4	REZERVA
9	I42.5	REZERVA	32	I44.5	REZERVA
10	I42.6	REZERVA	33	I44.6	REZERVA
11	I42.7	REZERVA	34	I44.7	REZERVA
X1			X1		
15	I43.0	REZERVA	39	I45.0	REZERVA
16	I43.1	REZERVA	40	I45.1	REZERVA
17	I43.2	REZERVA	41	I45.2	REZERVA
18	I43.3	REZERVA	42	I45.3	REZERVA
19	I43.4	REZERVA	43	I45.4	REZERVA
20	I43.5	REZERVA	44	I45.5	REZERVA
21	I43.6	REZERVA	45	I45.6	REZERVA
22	I43.7	REZERVA	46	I45.7	REZERVA

REZERVA

PS 02 - ELEKTRO-TECHNOLOGICKÁ ČÁST D.2.2.23 - OBVODOVÉ SCHÉMA ROZVADĚČE NN

				Datum	07.04.2020	Pražská Vodohospodářská Společnost Žatecká 110/2 110 00 Staré Město	TEMEX spol.s r.o. Erbenova 19, 703 00 Ostrava	Název výkresu Karta DI	Archivní číslo D.2.2.23	=PLC +RMT1
				Kreslil	HOLÝ					
				Kontrola	T.Lipták				Zakázkové číslo 16z19015	List 7 Listů 14
Změna	Popis změny	Datum	Jméno	Soubor		Název projektu	Investor (objednatel)			

REZERVA

PS 02 - ELEKTRO-TECHNOLOGICKÁ ČÁST D.2.2.23 - OBVODOVÉ SCHÉMA ROZVADĚČE NN

				Datum	07.04.2020	Pražská Vodohospodářská Společnost Žatecká 110/2 110 00 Staré Město	TEMEX spol.s r.o. Erbenova 19, 703 00 Ostrava	Název výkresu Karta DI	Archivní číslo D.2.2.23	=PLC +RMT1
				Kreslil	HOLÝ					
				Kontrola	T.Lipták				Zakázkové číslo 16z19015	List 8 Listů 14
Změna	Popis změny	Datum	Jméno	Soubor		Název projektu	Investor (objednatel)			

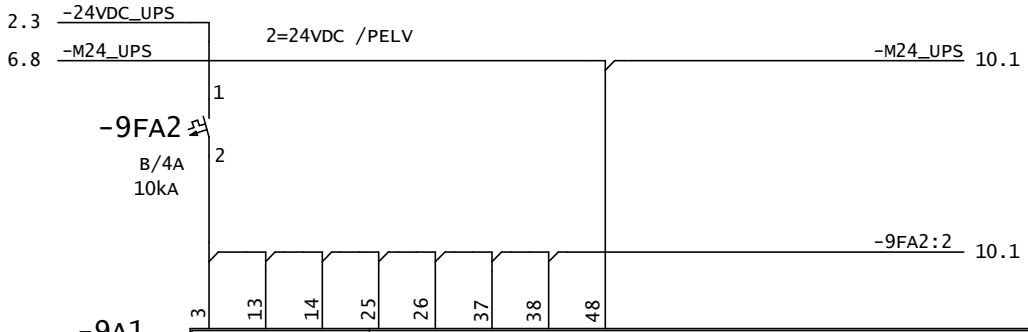

S7-400
32x Outputs DC 24V
32xDO/0,5A

SIEMENS
6ES7422-1BL00-0AA0

X1			X1		
4	Q30.0	=NAP 16AKUSTICKÁ SIGNALIZACE PORUCHY - ON/OFF	27	Q32.0	=NAP 46REZERVA
5	Q30.1	=NAP 27ZAVŘÍT M001	28	Q32.1	=NAP 48REZERVA
6	Q30.2	=NAP 27OTEVŘÍT M001	29	Q32.2	=NAP 48REZERVA
7	Q30.3	=NAP 31ZAVŘÍT M002	30	Q32.3	=NAP 48REZERVA
8	Q30.4	=NAP 31OTEVŘÍT M002	31	Q32.4	=NAP 48REZERVA
9	Q30.5	=NAP 35ZAVŘÍT M003	32	Q32.5	=NAP 50REZERVA
10	Q30.6	=NAP 35OTEVŘÍT M003	33	Q32.6	=NAP 50REZERVA
11	Q30.7	=NAP 17START FM M004	34	Q32.7	=NAP 50REZERVA
X1			X1		
15	Q31.0	=NAP 19SIGNALIZACE CHOD M004	39	Q33.0	=NAP 50REZERVA
16	Q31.1	=NAP 19START DÁLKOVĚ M004	40	Q33.1	REZERVA
17	Q31.2	=NAP 21START FM M005	41	Q33.2	REZERVA
18	Q31.3	=NAP 23SIGNALIZACE CHOD M005	42	Q33.3	REZERVA
19	Q31.4	=NAP 23START DÁLKOVĚ M005	43	Q33.4	REZERVA
20	Q31.5	=NAP 46REZERVA	44	Q33.5	REZERVA
21	Q31.6	=NAP 46REZERVA	45	Q33.6	REZERVA
22	Q31.7	=NAP 46REZERVA	46	Q33.7	REZERVA

9.4 -9FA2:2

9.4 -M24_UPS

2=24VDC /PELV

-M24_UPS 12.1

-9FA2:3 10.4

-10A1

24VDC

3 13 14 25 26 37 38 48

1L+ 2L+ 2L+ 3L+ 3L+ 4L+ 4L+ M

S7-400
32x Outputs DC 24V
32xDO/0,5A

SIEMENS

6ES7422-1BL00-0AA0

X1			X1			
4	Q34.0	REZERVA	27	Q36.0		REZERVA
5	Q34.1	REZERVA	28	Q36.1	=NAP 71	REZERVA
6	Q34.2	REZERVA	29	Q36.2	=NAP 71	REZERVA
7	Q34.3	REZERVA	30	Q36.3	=NAP 73	REZERVA
8	Q34.4	REZERVA	31	Q36.4	=NAP 73	REZERVA
9	Q34.5	REZERVA	32	Q36.5	=NAP 73	REZERVA
10	Q34.6	REZERVA	33	Q36.6	=NAP 73	REZERVA
11	Q34.7	REZERVA	34	Q36.7		REZERVA
X1			X1			
15	Q35.0	REZERVA	39	Q37.0		REZERVA
16	Q35.1	REZERVA	40	Q37.1		REZERVA
17	Q35.2	REZERVA	41	Q37.2		REZERVA
18	Q35.3	REZERVA	42	Q37.3		REZERVA
19	Q35.4	REZERVA	43	Q37.4		REZERVA
20	Q35.5	REZERVA	44	Q37.5		REZERVA
21	Q35.6	REZERVA	45	Q37.6		REZERVA
22	Q35.7	REZERVA	46	Q37.7		REZERVA

PS 02 - ELEKTRO-TECHNOLOGICKÁ ČÁST D.2.2.23 - OBVODOVÉ SCHÉMA ROZVADĚČE NN

				Datum	07.04.2020	Pražská Vodohospodářská Společnost Žatecká 110/2 110 00 Staré Město	TEMEX spol.s r.o. Erbenova 19, 703 00 Ostrava	Název výkresu Karta DO	Archivní číslo D.2.2.23	=PLC +RMT1
				Kreslil	HOLÝ					
				Kontrola	T.Lipták				Zakázkové číslo 16z19015	List 10 Listů 14
Změna	Popis změny	Datum	Jméno	Soubor		Název projektu	Investor (objednatel)			

REZERVA

PS 02 - ELEKTRO-TECHNOLOGICKÁ ČÁST D.2.2.23 - OBVODOVÉ SCHÉMA ROZVADĚČE NN

				Datum	07.04.2020	Pražská Vodohospodářská Společnost Žatecká 110/2 110 00 Staré Město	TEMEX spol.s r.o. Erbenova 19, 703 00 Ostrava	Název výkresu Karta DO	Archivní číslo D.2.2.23	=PLC +RMT1
				Kreslil	HOLÝ					
				Kontrola	T.Lipták				Zakázkové číslo 16z19015	List 11 Listů 14
Změna	Popis změny	Datum	Jméno	Soubor		Název projektu	Investor (objednatel)			

2=24VDC /PELV UPS

10.4 -M24_UPS — -M24_UPS 13.1

26 M

1 2

-12A1

S7 ANALOG INPUT
U/I/RTD
8x Inputs, isolated. 13 bits

SIEMENS
6ES7431-1KF00-0AB0

6	IW100	=NAP 40	LCIA-001a HLADINA V PŘÍTOKOVÉM KANÁLE
7	MI0+		
8	MI0+		
9	M0-		
11	IW102	=NAP 41	LCIA-001b HLADINA V PŘÍTOKOVÉM KANÁLE
12	MI1+		
13	MI1+		
14	M1-		
16	IW104	=NAP 51	Hladina odpad. vody v jímce ČS hor. horizontu
17	MI2+		
18	MI2+		
19	M2-		
21	IW106	=NAP 51	REZERVA
22	MI3+		
23	MI3+		
24	M3-		
28	IW108	=NAP 51	Průtok pitné vody
29	MI4+		
30	MI4+		
31	M4-		
33	IW110	=NAP 52	Tlak vodovodního řadu
34	MI5+		
35	MI5+		
36	M5-		
38	IW112	=NAP 52	REZERVA
39	MI6+		
40	MI6+		
41	M6-		
43	IW114	=NAP 52	REZERVA
44	MI7+		
45	MI7+		
46	M7-		

PS 02 - ELEKTRO-TECHNOLOGICKÁ ČÁST D.2.2.23 - OBVODOVÉ SCHÉMA ROZVADĚČE NN

				Datum	07.04.2020	Pražská Vodohospodářská Společnost Žatecká 110/2 110 00 Staré Město	TEMEX spol.s r.o. Erbenova 19, 703 00 Ostrava	Název výkresu Karta AI	Archivní číslo D.2.2.23	=PLC	
				Kreslil	HOLÝ					+ RMT1	
				Kontrola	T.Lipták				Zakázkové číslo 16z19015	List 12	
Změna	Popis změny	Datum	Jméno	Soubor		Název projektu	Investor (objednatel)			Listů 14	

2=24VDC /PELV UPS

12.8 -M24_UPS — -M24_UPS 14.1

26 M

1 2

-13A1

S7 ANALOG INPUT
U/I/RTD
8x Inputs, isolated. 13 bits

SIEMENS
6ES7431-1KF00-0AB0

6	IW116	REZERVA
7	MI0+	
8	MI0+	
9	M0-	
11	IW118	REZERVA
12	MI1+	
13	MI1+	
14	M1-	
16	IW120	REZERVA
17	MI2+	
18	MI2+	
19	M2-	
21	IW122	REZERVA
22	MI3+	
23	MI3+	
24	M3-	
28	IW124	REZERVA
29	MI4+	
30	MI4+	
31	M4-	
33	IW126	REZERVA
34	MI5+	
35	MI5+	
36	M5-	
38	IW128	REZERVA
39	MI6+	
40	MI6+	
41	M6-	
43	IW130	REZERVA
44	MI7+	
45	MI7+	
46	M7-	

PS 02 - ELEKTRO-TECHNOLOGICKÁ ČÁST D.2.2.23 - OBVODOVÉ SCHÉMA ROZVADĚČE NN

				Datum	07.04.2020	Pražská Vodohospodářská Společnost Žatecká 110/2 110 00 Staré Město	TEMEX spol.s r.o. Erbenova 19, 703 00 Ostrava	Název výkresu Karta AI	Archivní číslo D.2.2.23	=PLC +RMT1
				Kreslil	HOLÝ					
				Kontrola	T.Lipták				Zakázkové číslo 16z19015	List 13 Listů 14
Změna	Popis změny	Datum	Jméno	Soubor		Název projektu	Investor (objednatel)			

2=24VDC /PELV UPS

14.1 -9FA2:4

13.8 -M24_UPS

-14A1

L+ 4	M 48	Mana 26	S7-400 ANALOG OUTPUT 8xAO, 0-10V 8x Outputs, isolated. 13 bits SIEMENS 6ES7432-1HF00-0AB0
6	QW100		REZERVA
7	S0+		
8	S0-		
11	QW102		REZERVA
12	S1+		
13	S1-		
16	QW104		REZERVA
17	S2+		
18	S2-		
21	QW106		REZERVA
22	S3+		
23	S3-		
28	QW108		REZERVA
29	S4+		
30	S4-		
33	QW110		REZERVA
34	S5+		
35	S5-		
38	QW112		REZERVA
39	S6+		
40	S6-		
43	QW114		REZERVA
44	S6+		
45	S6-		

1 2

PS 02 - ELEKTRO-TECHNOLOGICKÁ ČÁST D.2.2.23 - OBVODOVÉ SCHÉMA ROZVADĚČE NN

				Datum	07.04.2020	Pražská Vodohospodářská Společnost Žatecká 110/2 110 00 Staré Město	TEMEX spol.s r.o. Erbenova 19, 703 00 Ostrava	Název výkresu Karta AO	Archivní číslo D.2.2.23	=PLC +RMT1
				Kreslil	HOLÝ					
				Kontrola	T.Lipták				Zakázkové číslo 16z19015	List 14 Listů 14
Změna	Popis změny	Datum	Jméno	Soubor		Název projektu	Investor (objednatel)			